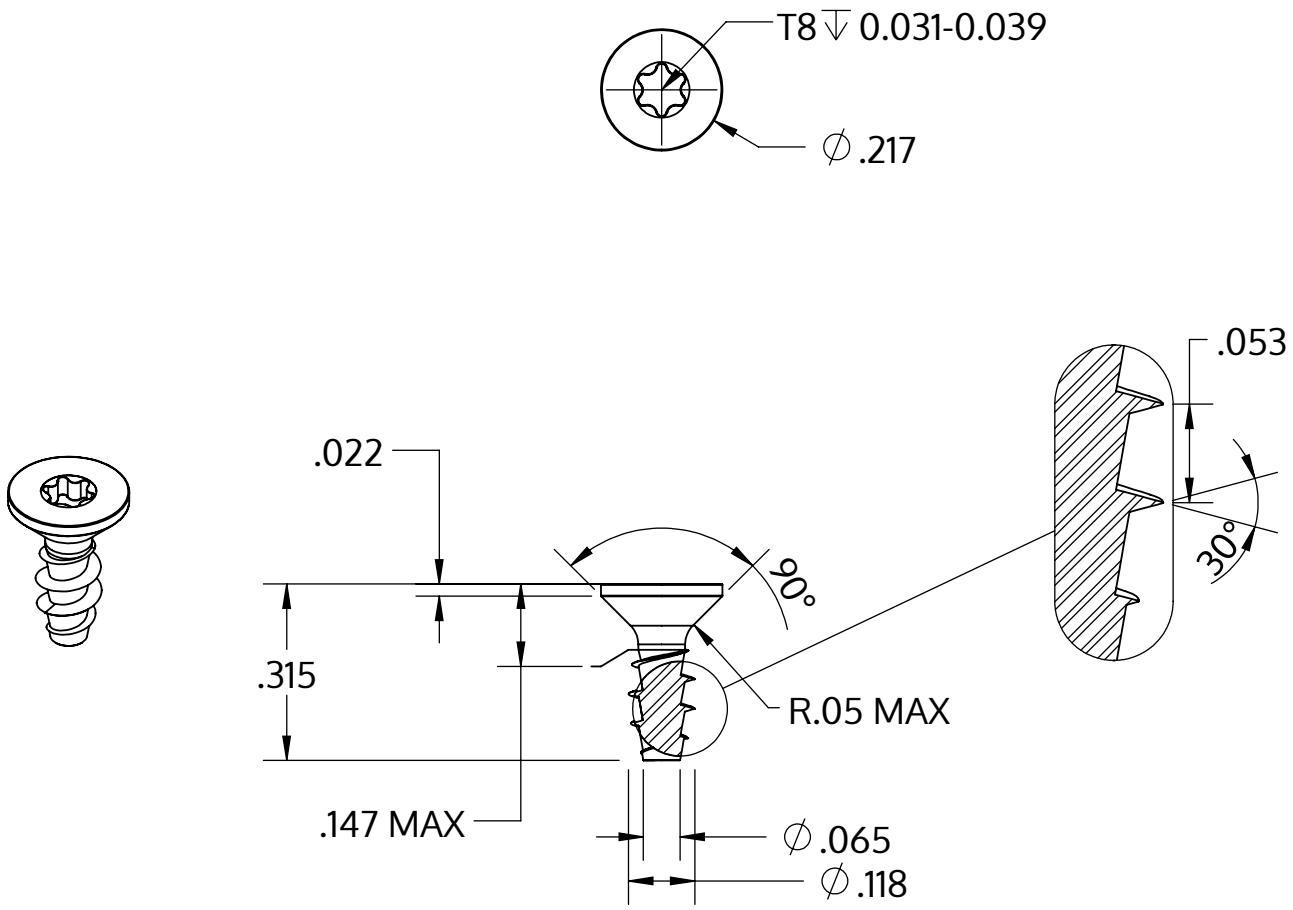

Metric size	M3 x 1.34 mm
US size (converted)	#4-19
	Tolerances [inch]
Length	+/- 0.017
Head diameter	+0 / -0.011
Head height	+/- 0.004
Thread diameter	+0.005 / -0

Beschreibung	STP41A 3.0x8.0 - T8
Werkstoff	Edelstahl A4
Oberfläche	blank, gebeizt und passiviert
Gewicht	0.341 kg / 1000 Stück

SCREWERK	**STP41A0300080C**	
Zoll Zeichnung Größe A	Skalierung 3:1	2024-10