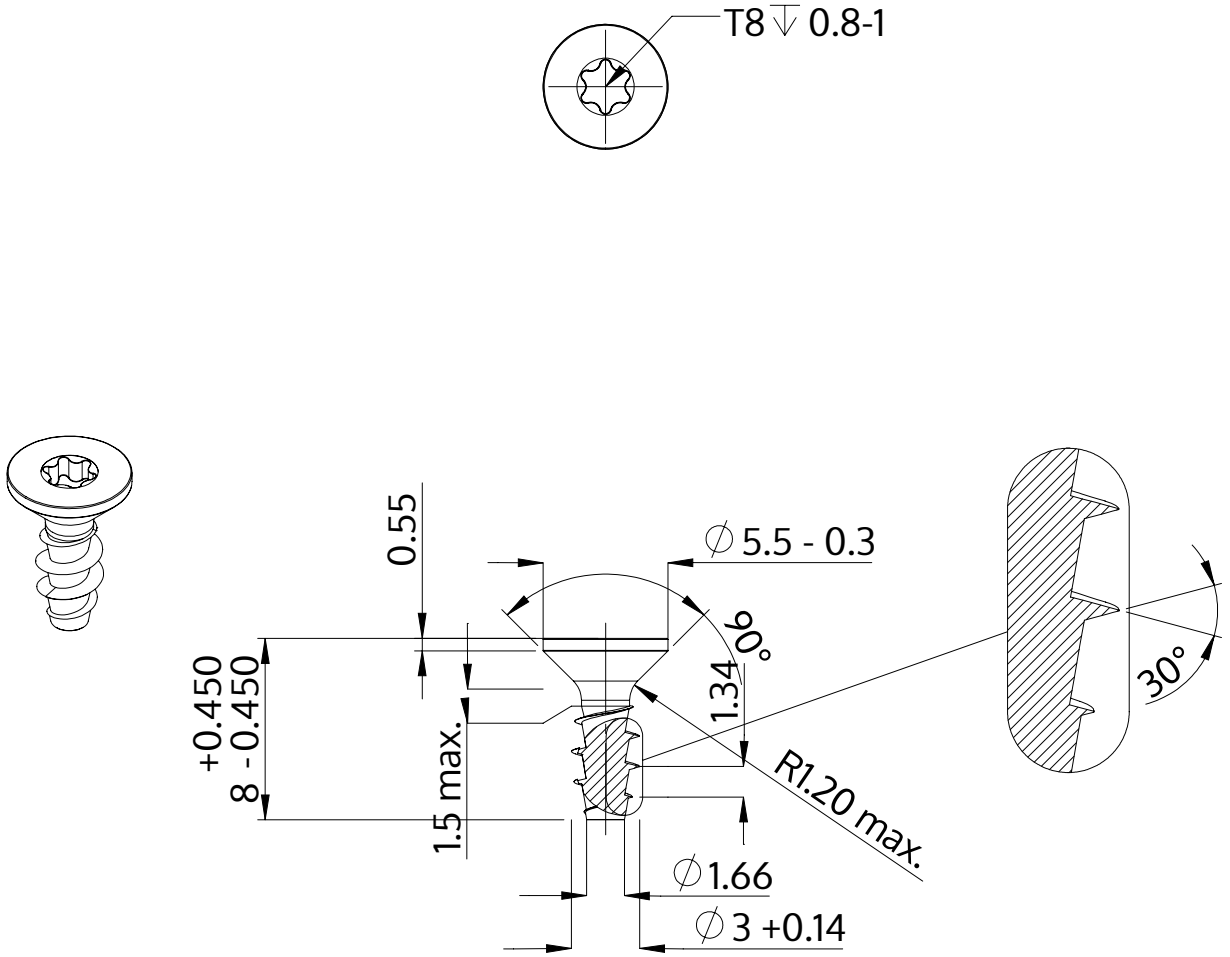

Beschreibung	STP41A 3.0x8.0 - T8
Werkstoff	Edelstahl A4
Oberfläche	blank, gebeizt und passiviert
Gewicht	0.341 kg / 1000 Stück

SCREWERK	**STP41A0300080C**	
Metrische Zeichnung A4	Skalierung 3:1	2024-10