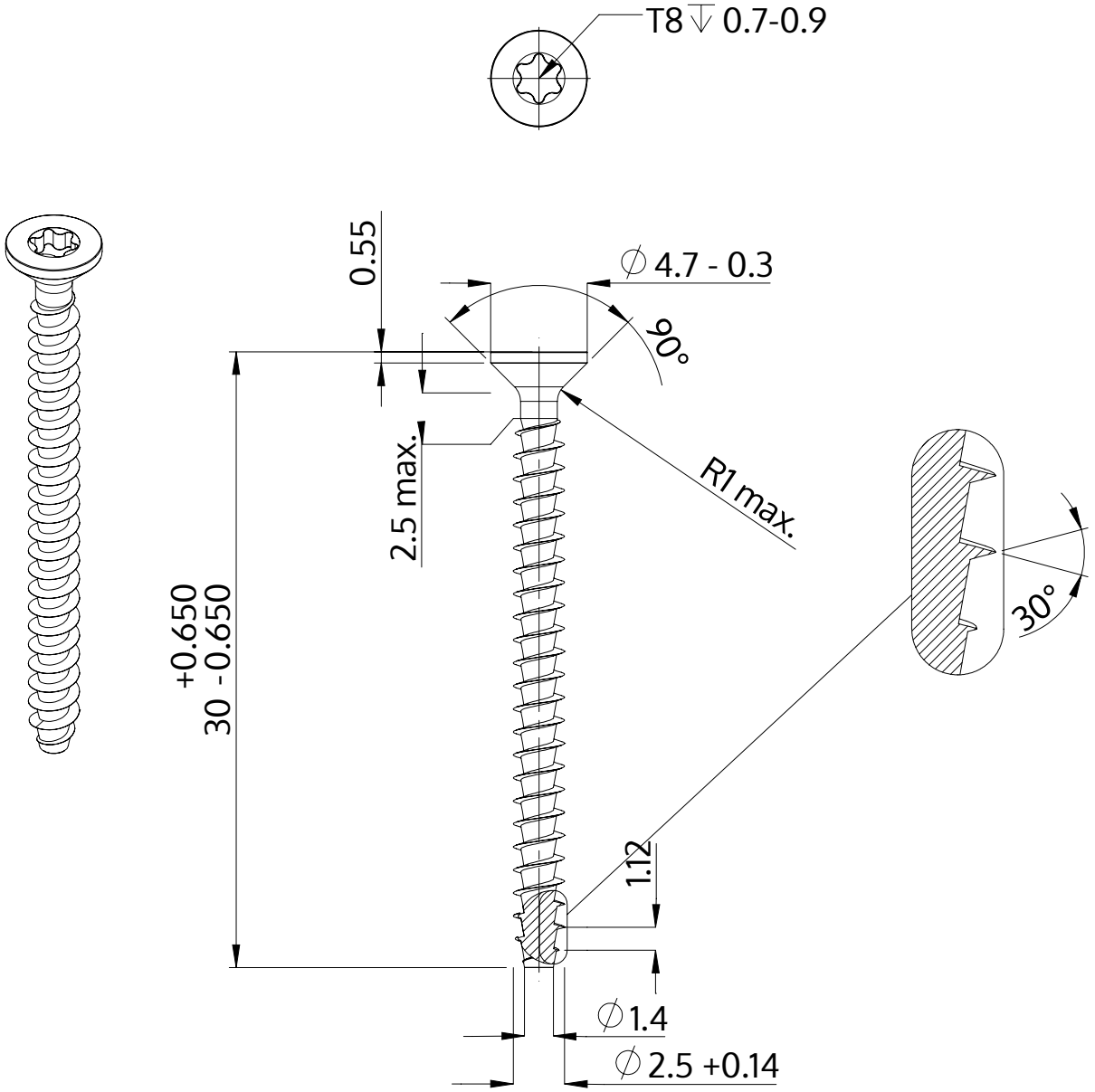

Beschrijving	STP41A 2.5x30.0 - T8
Materiaal	veredeld staal
Oppervlak	verzinkt 5-7 µm, getempert, blauw / transparant gepassiveerd
Gewicht	0.683 kg / 1000 stuk

SCREWERK	**STP41A0250300S**	
Metrische tekening A4	Schaal 3:1	2024-10