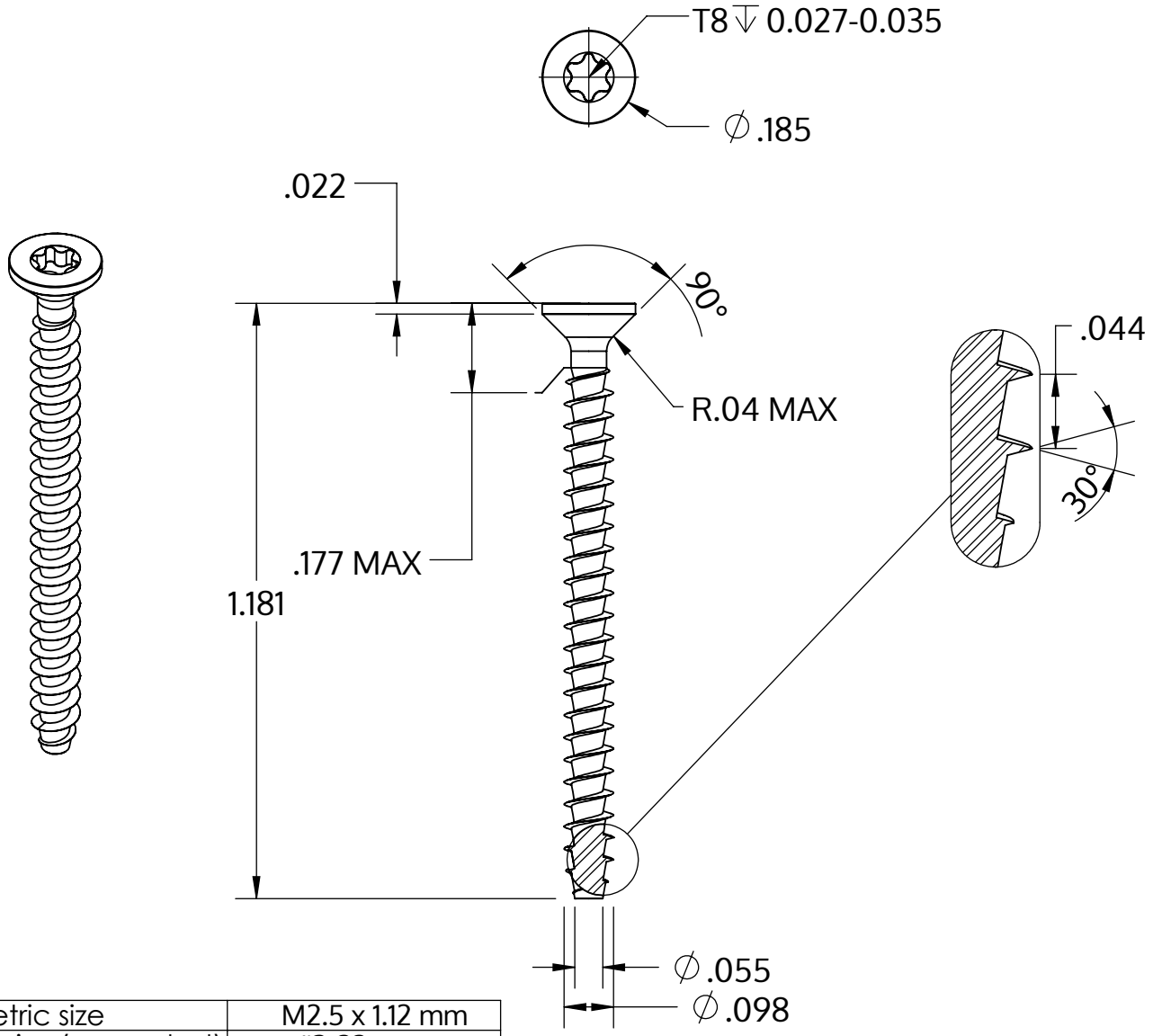

Metric size	M2.5 x 1.12 mm
US size (converted)	#3-22
	Tolerances [inch]
Length	+/- 0.025
Head diameter	+0 / -0.011
Head height	+/- 0.004
Thread diameter	+0.005 / -0

Beschrijving	STP41A 2.5x30.0 - T8
Materiaal	veredeld staal
Oppervlak	verzinkt 5-7 µm, getempert, blauw / transparant gepassiveerd
Gewicht	0.683 kg / 1000 stuk

SCREWERK	**STP41A0250300S**	
_Zoll Zeichnung Größe A	Schaal 3:1	2024-10