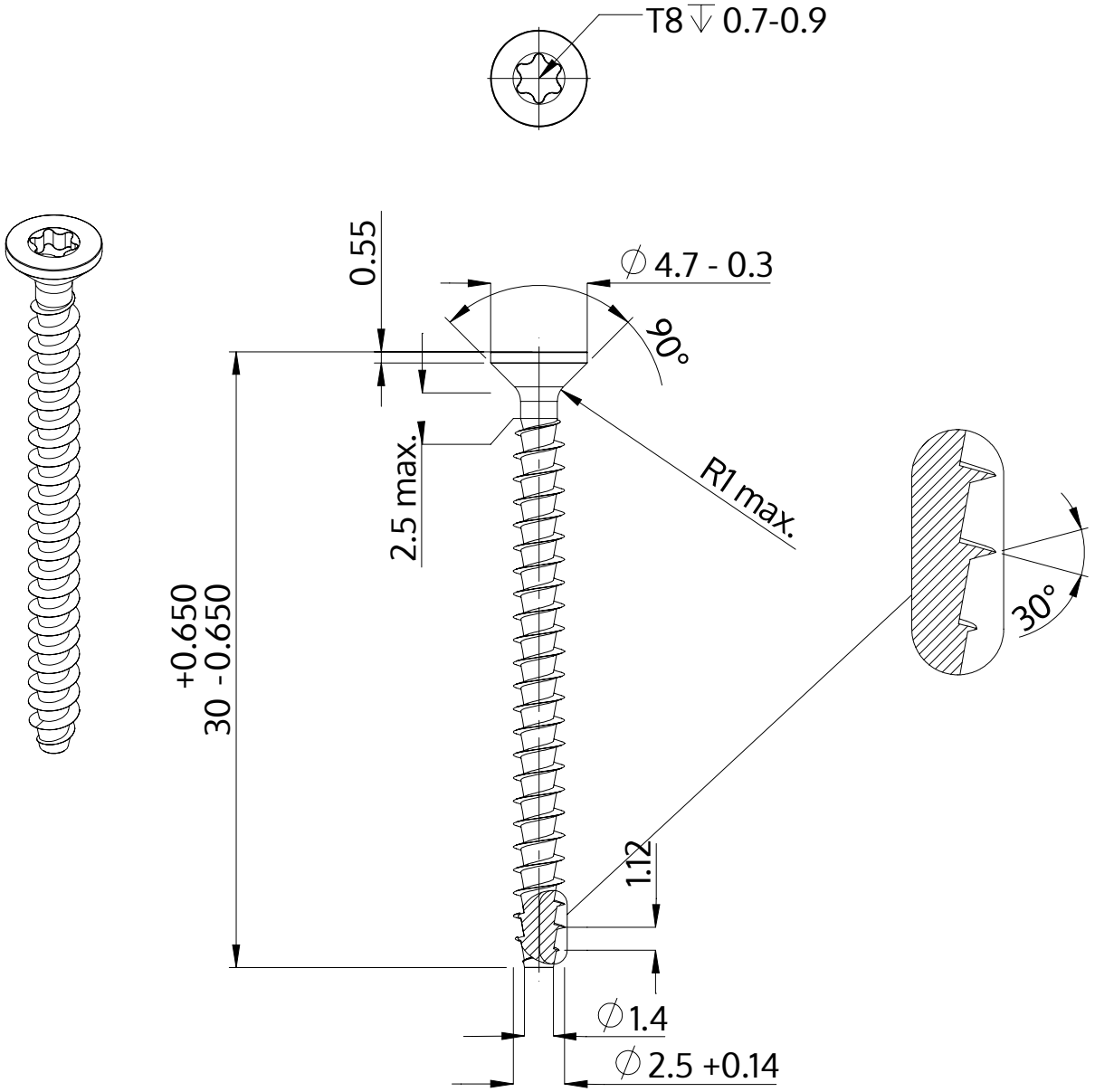

Beschreibung	STP41A 2.5x30.0 - T8
Werkstoff	Stahl, vergütet
Oberfläche	verzinkt 5-7 µm, getempert, blau / transparent passiviert
Gewicht	0.683 kg / 1000 Stück

SCREWERK	**STP41A0250300S**	
Metrische Zeichnung A4	Skalierung 3:1	2024-10