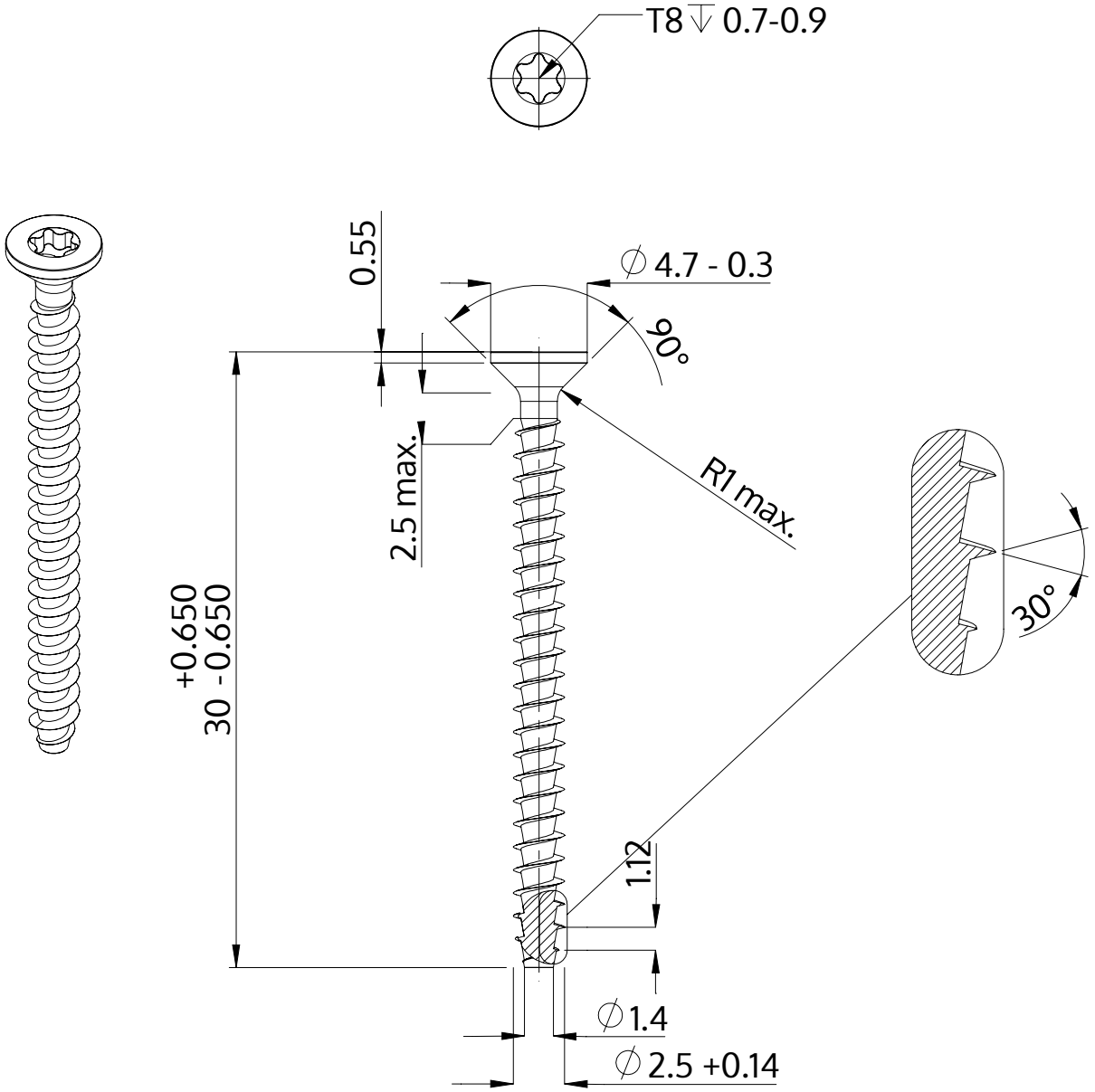

Beskrivning	STP41A 2.5x30.0 - T8
Material	rostfritt stål A2
Yta	blank och passiviserad
Vikt	0.683 kg / 1000 styck

SCREWERK	**STP41A0250300E**	
Metrisk skiss A4	Skala 3:1	2024-10