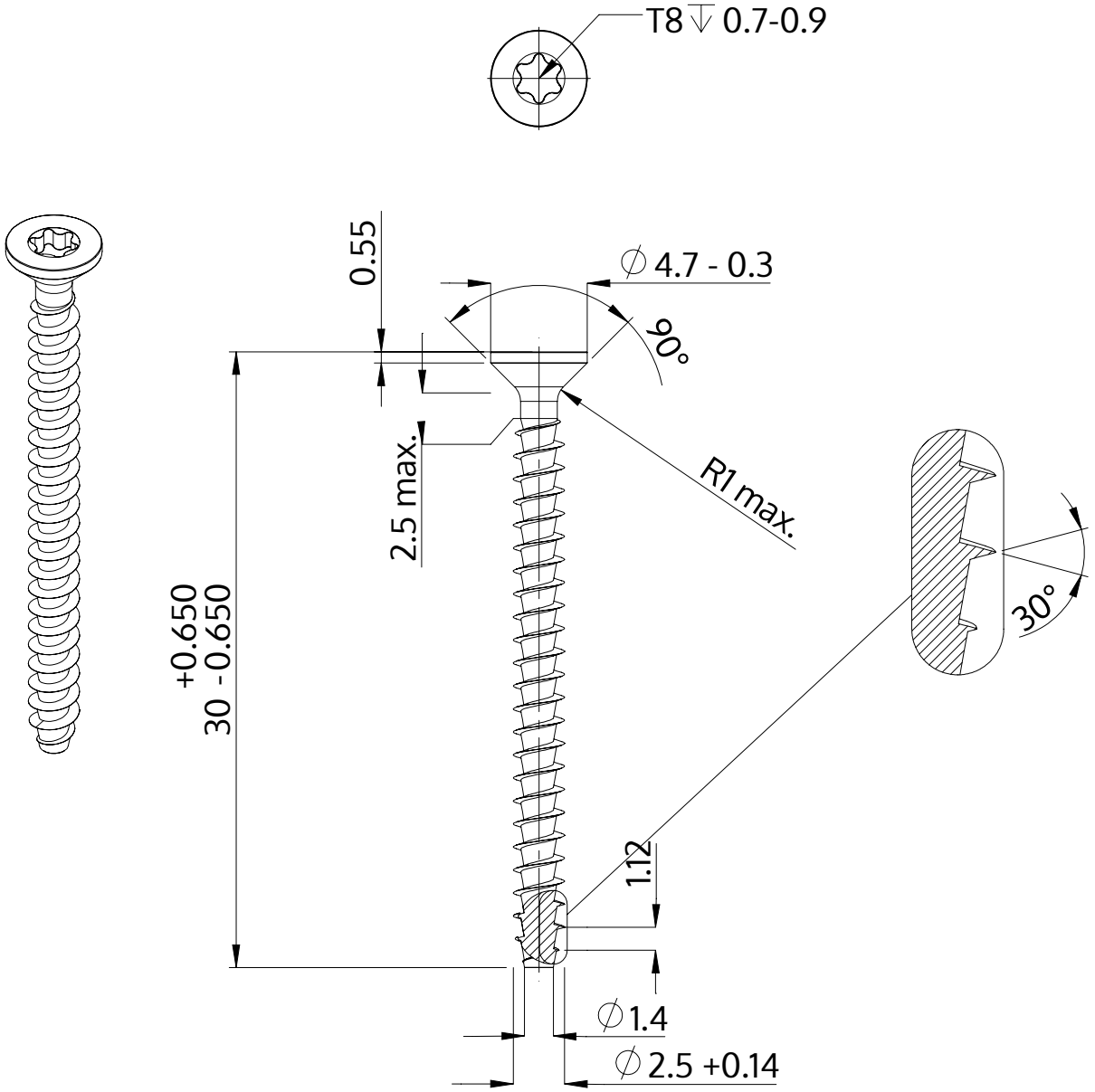

Descrição	STP41A 2.5x30.0 - T8
Material	inox A2
Superfície	Decapado e passivado
Peso	0.683 kg / 1000 peças

SCREWERK	**STP41A0250300E**	
Desenho Métrico A4	Escala 3:1	2024-10