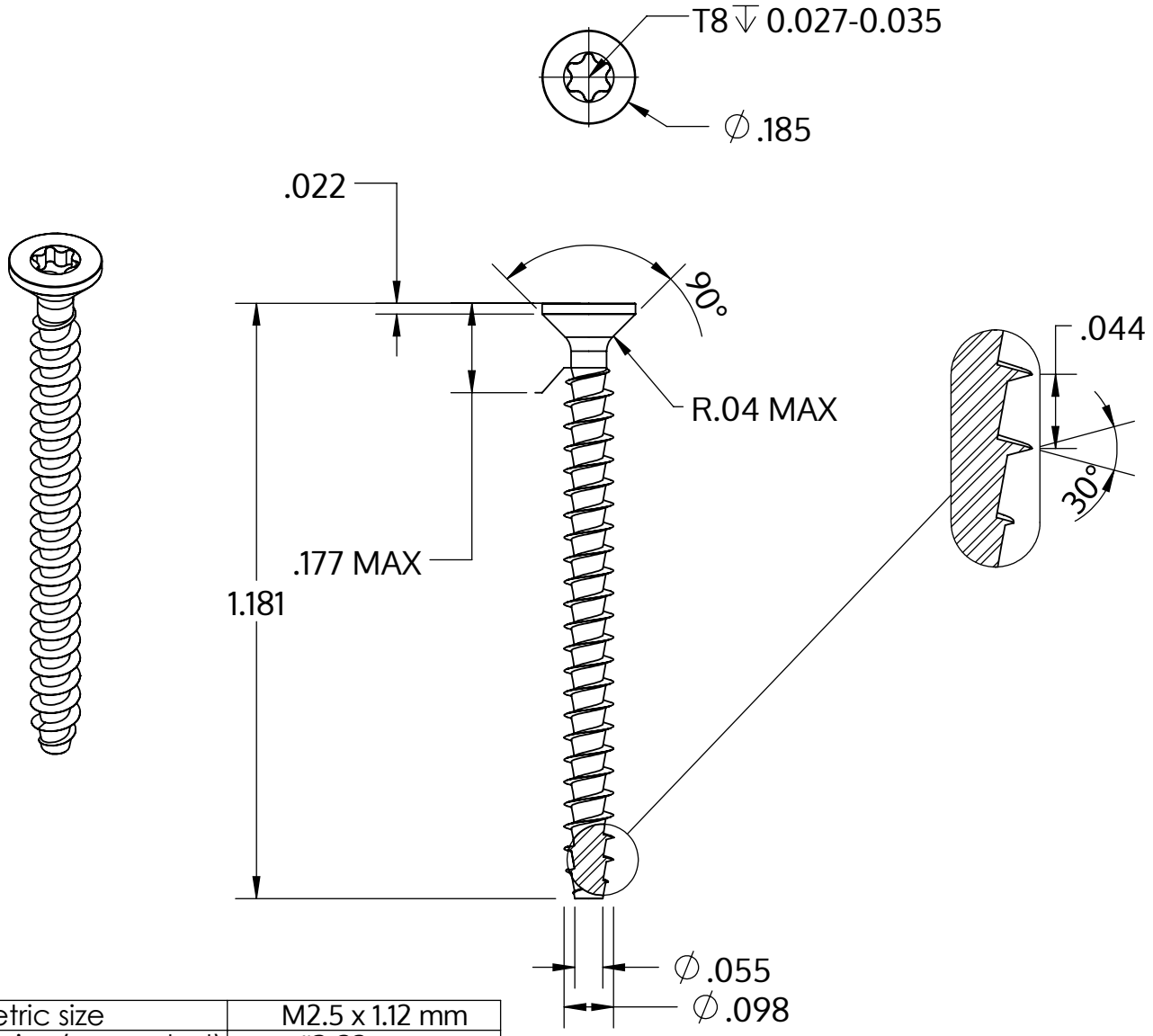

Metric size	M2.5 x 1.12 mm
US size (converted)	#3-22
	Tolerances [inch]
Length	+/- 0.025
Head diameter	+0 / -0.011
Head height	+/- 0.004
Thread diameter	+0.005 / -0

Descrição	STP41A 2.5x30.0 - T8
Material	inox A2
Superfície	Decapado e passivado
Peso	0.683 kg / 1000 peças

SCREWERK	**STP41A0250300E**	
_Zoll Zeichnung Größe A	Escala 3:1	2024-10