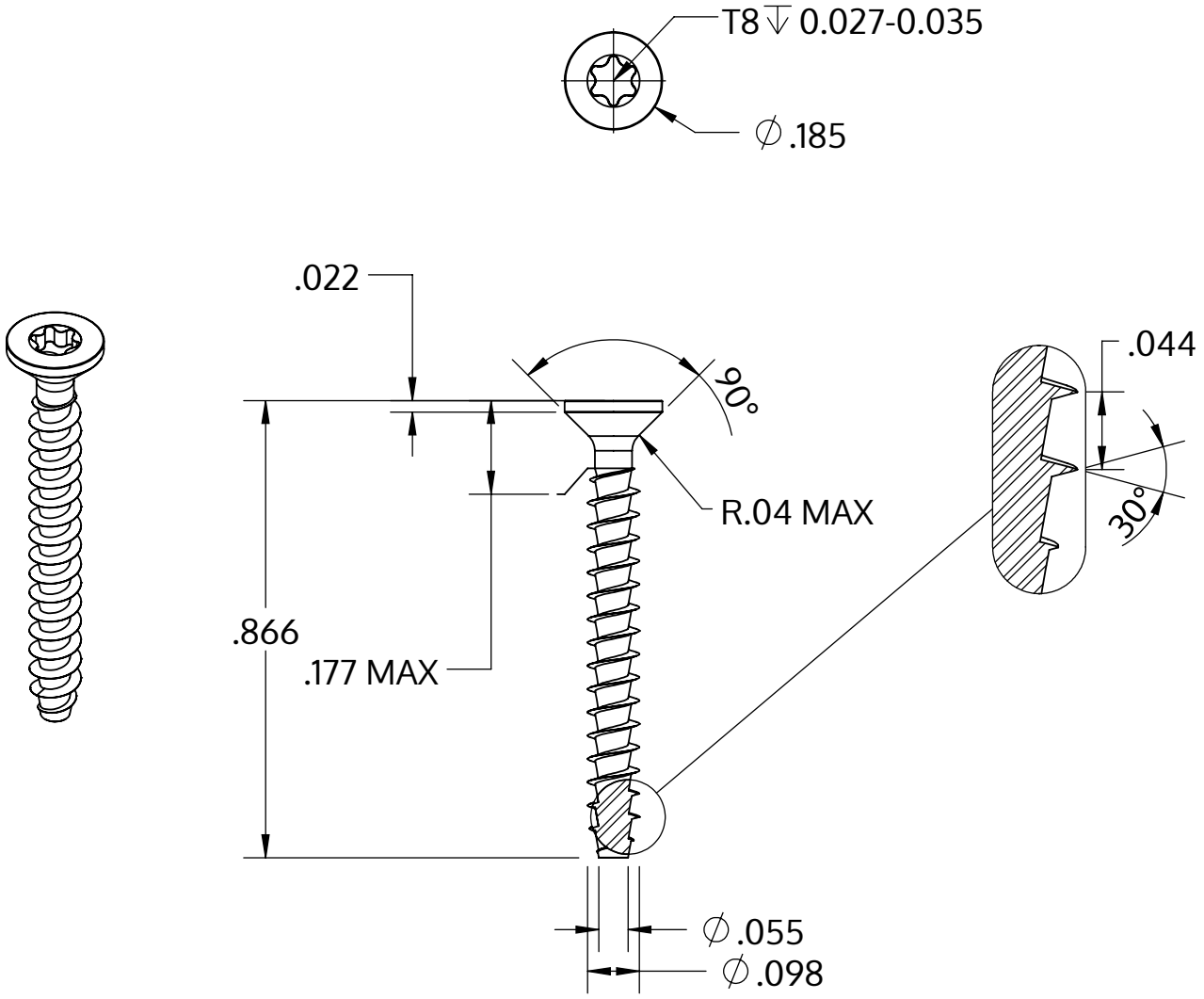

Metric size	M2.5 x 1.12 mm
US size (converted)	#3-22
	Tolerances [inch]
Length	+/- 0.025
Head diameter	+0 / -0.011
Head height	+/- 0.004
Thread diameter	+0.005 / -0

Descripción	STP41A 2.5x22.0 - T8
Material	Acero, endurecido
Superficie	galvanizado 5-7 micras, recocido, azul / pasivado transparente
Peso	0.519 kg / 1000 Piezas

SCREWERK	**STP41A0250220S**	
_Zoll Zeichnung Größe A	Escalada 3:1	2024-10