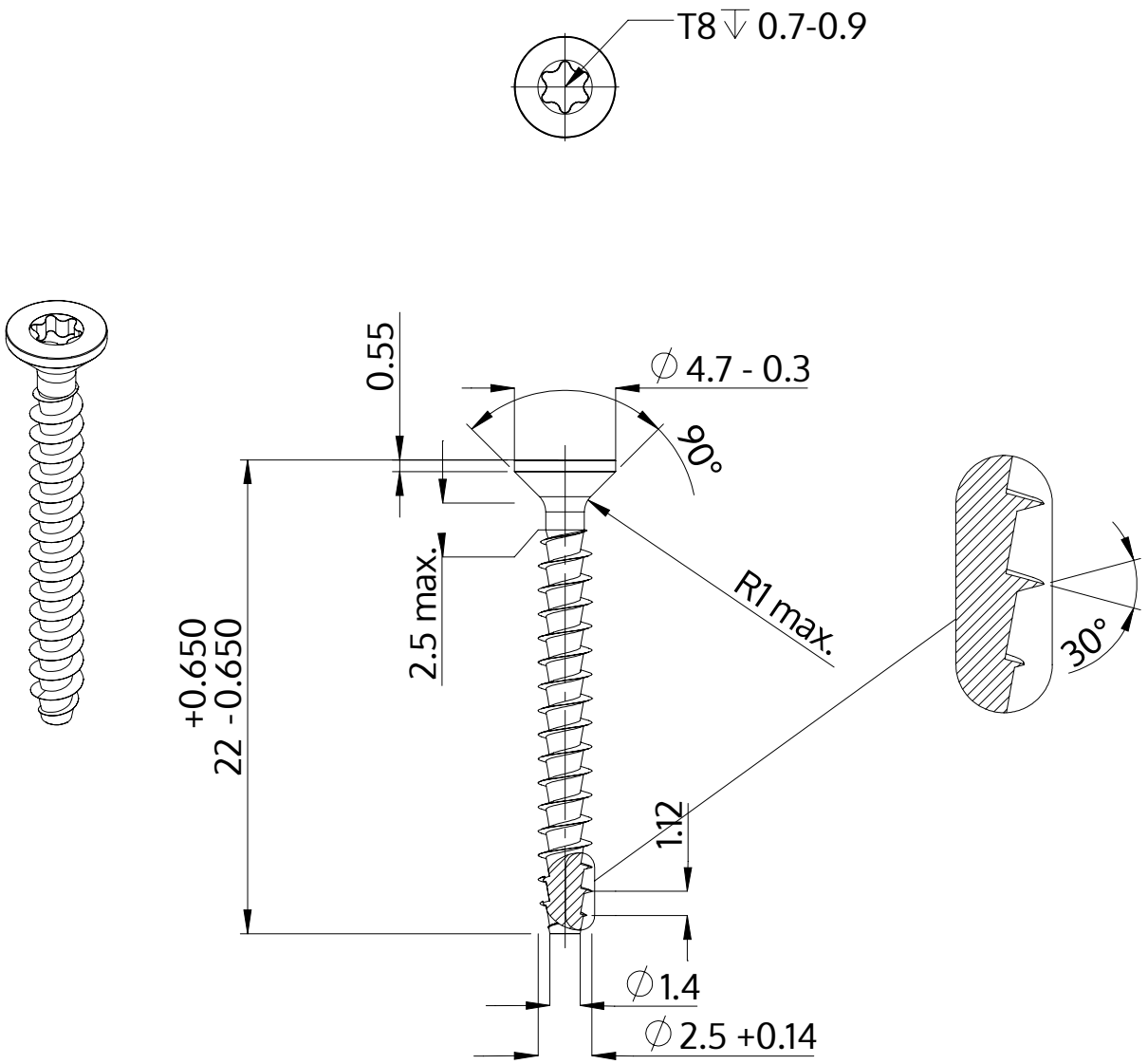

Descripción	STP41A 2.5x22.0 - T8
Material	Acero, endurecido
Superficie	galvanizado 5-7 micras, recocido, azul / pasivado transparente
Peso	0.519 kg / 1000 Piezas

SCREWERK	**STP41A0250220S**	
Diseño métrico	Escalada 3:1	2024-10