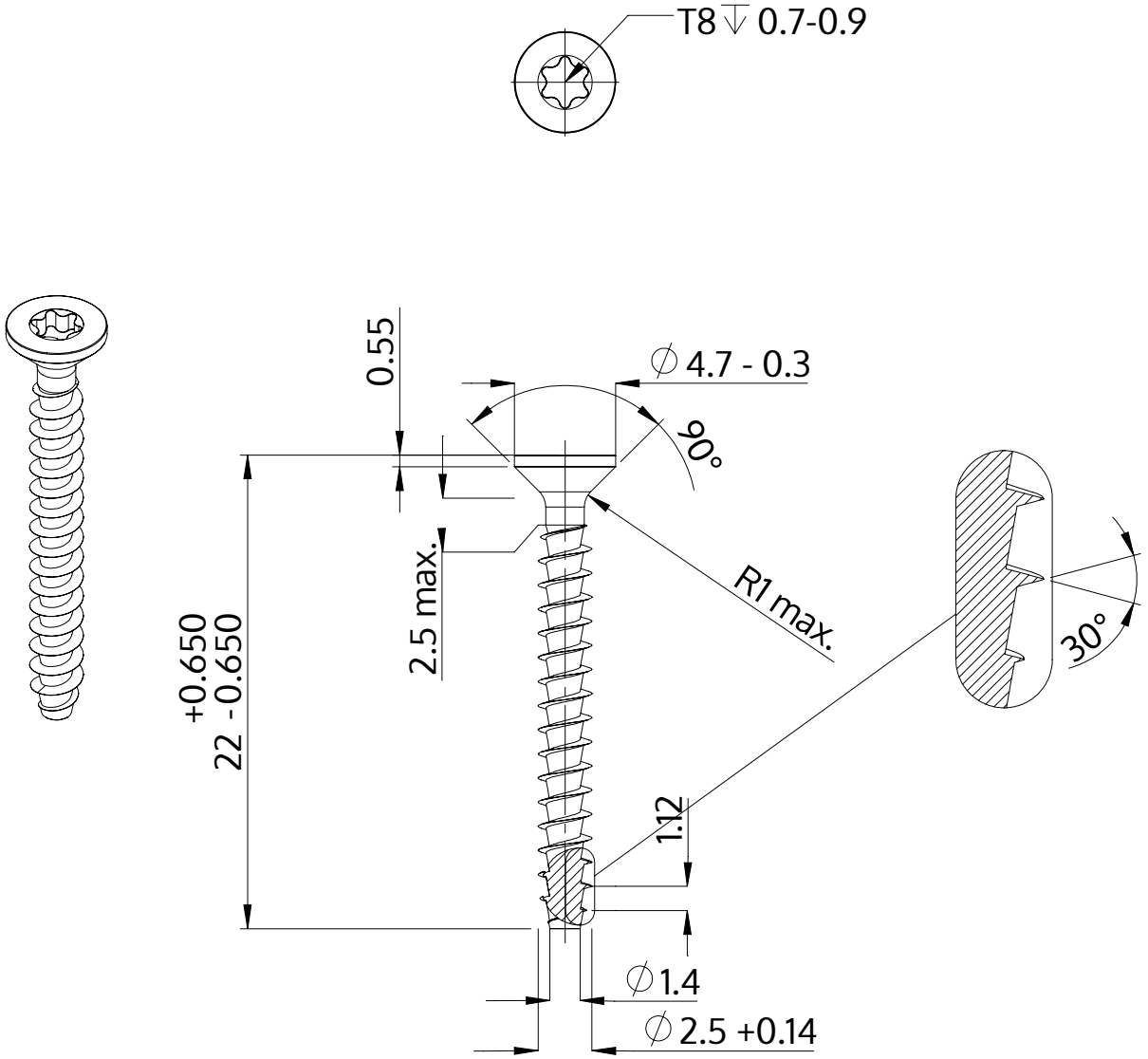

Описание	STP41A 2.5x22.0 - T8
Материал	стомана, закалена
Повърхност	Цинково покритие 5-7 µm,топлинна обработка, синьо / прозрачно пасивиране
Тегло	0.519 kg / 1000 Бройка

SCREWERK	**STP41A0250220S**	
Метричен дизайн A4	Мащаб 3:1	2024-10