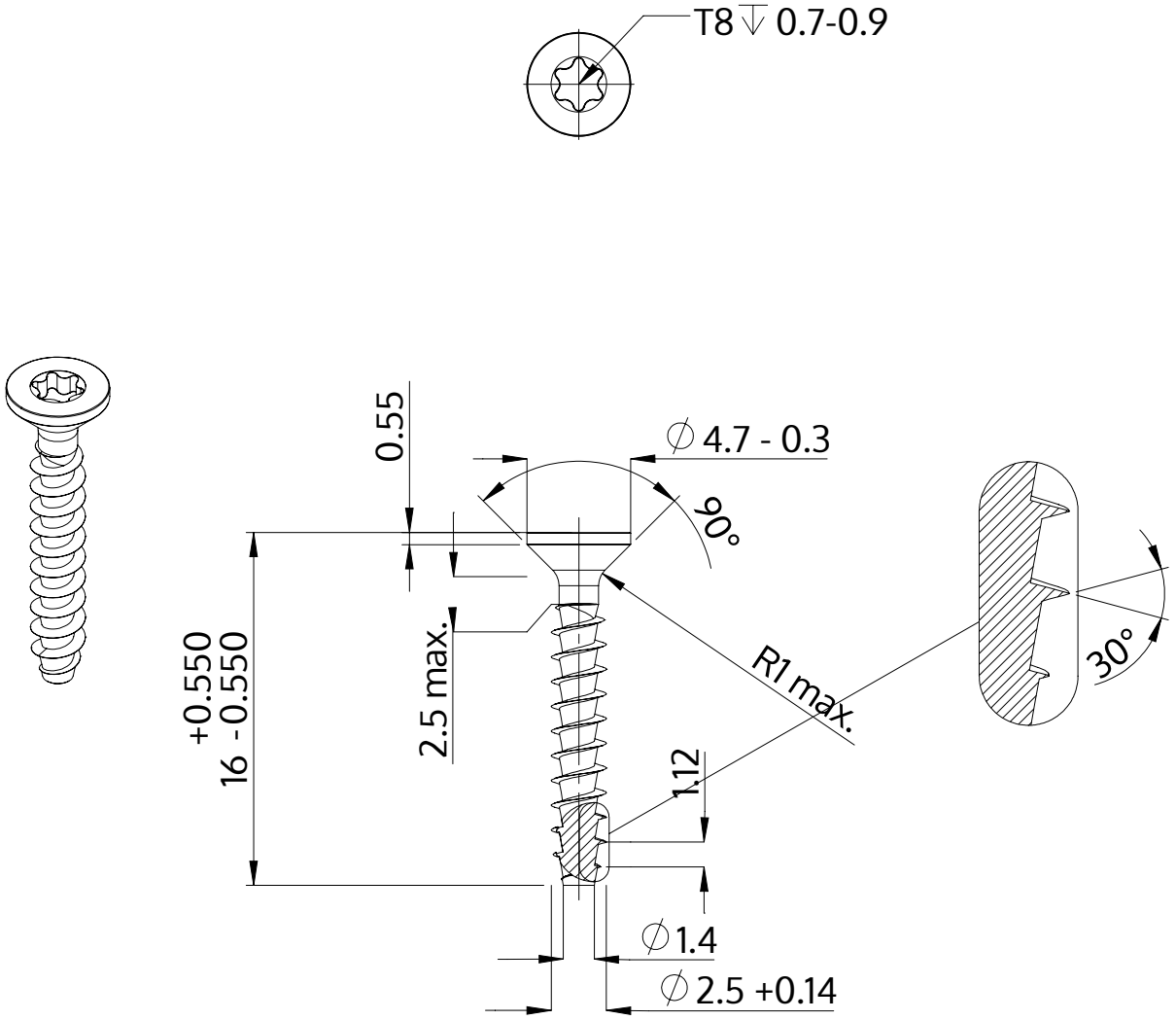

Описание	STP41A 2.5x16.0 - T8
Материал	стомана, закалена
Повърхност	Цинково покритие 5-7 µm,топлинна обработка, синьо / прозрачно пасивиране
Тегло	0.397 kg / 1000 Бройка

SCREWERK	**STP41A0250160S**	
Метричен дизайн A4	Мащаб 3:1	2024-10