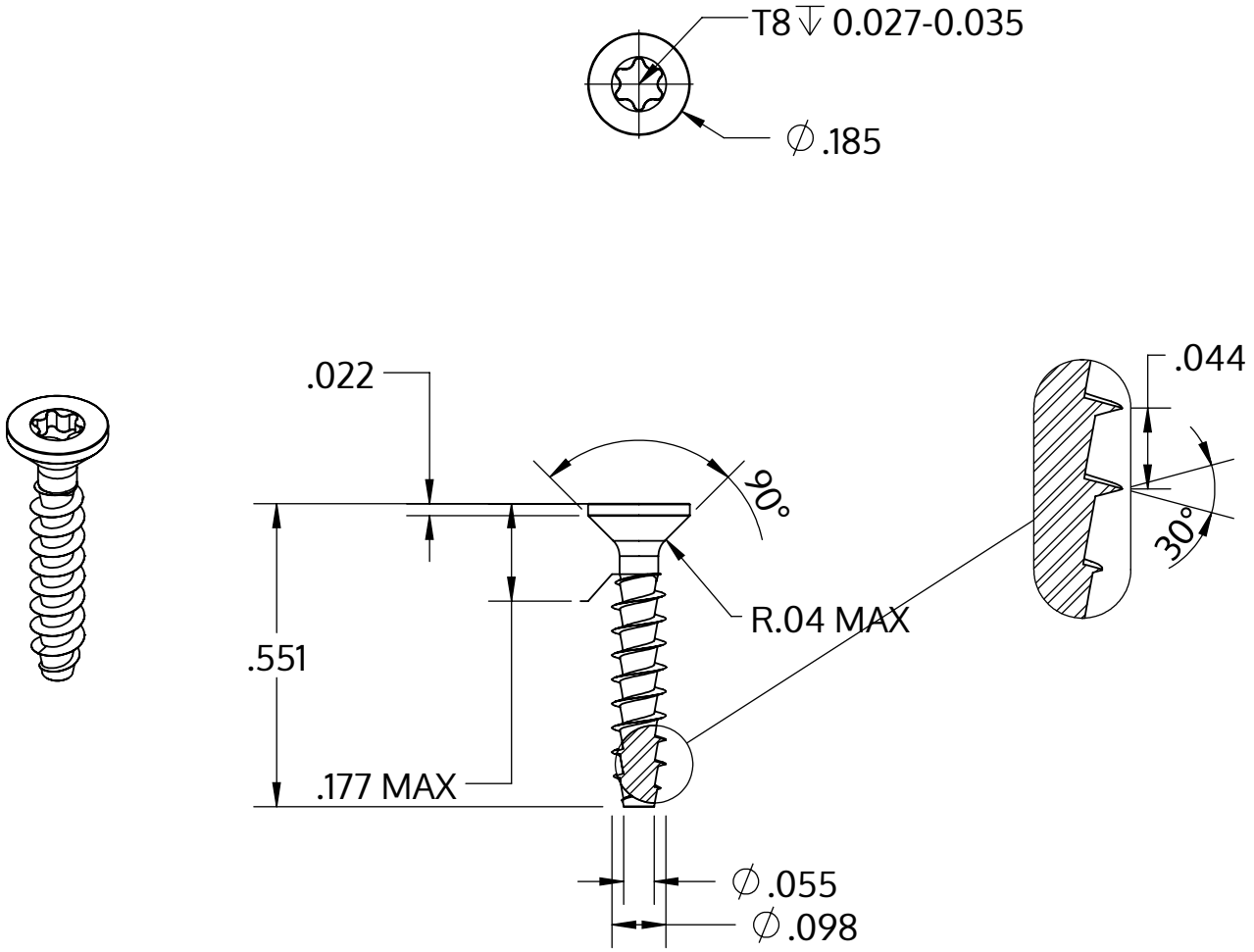

Metric size	M2.5 x 1.12 mm
US size (converted)	#3-22
	Tolerances [inch]
Length	+/- 0.021
Head diameter	+0 / -0.011
Head height	+/- 0.004
Thread diameter	+0.005 / -0

Описание	STP41A 2.5x14.0 - T8
Материал	неръждаема стомана A2
Повърхност	гланциран, полиран, пасиваран
Тегло	0.356 kg / 1000 Бройка

SCREWERK	**STP41A0250140E**	
_Zoll Zeichnung Größe A	Мащаб None:1	2024-04