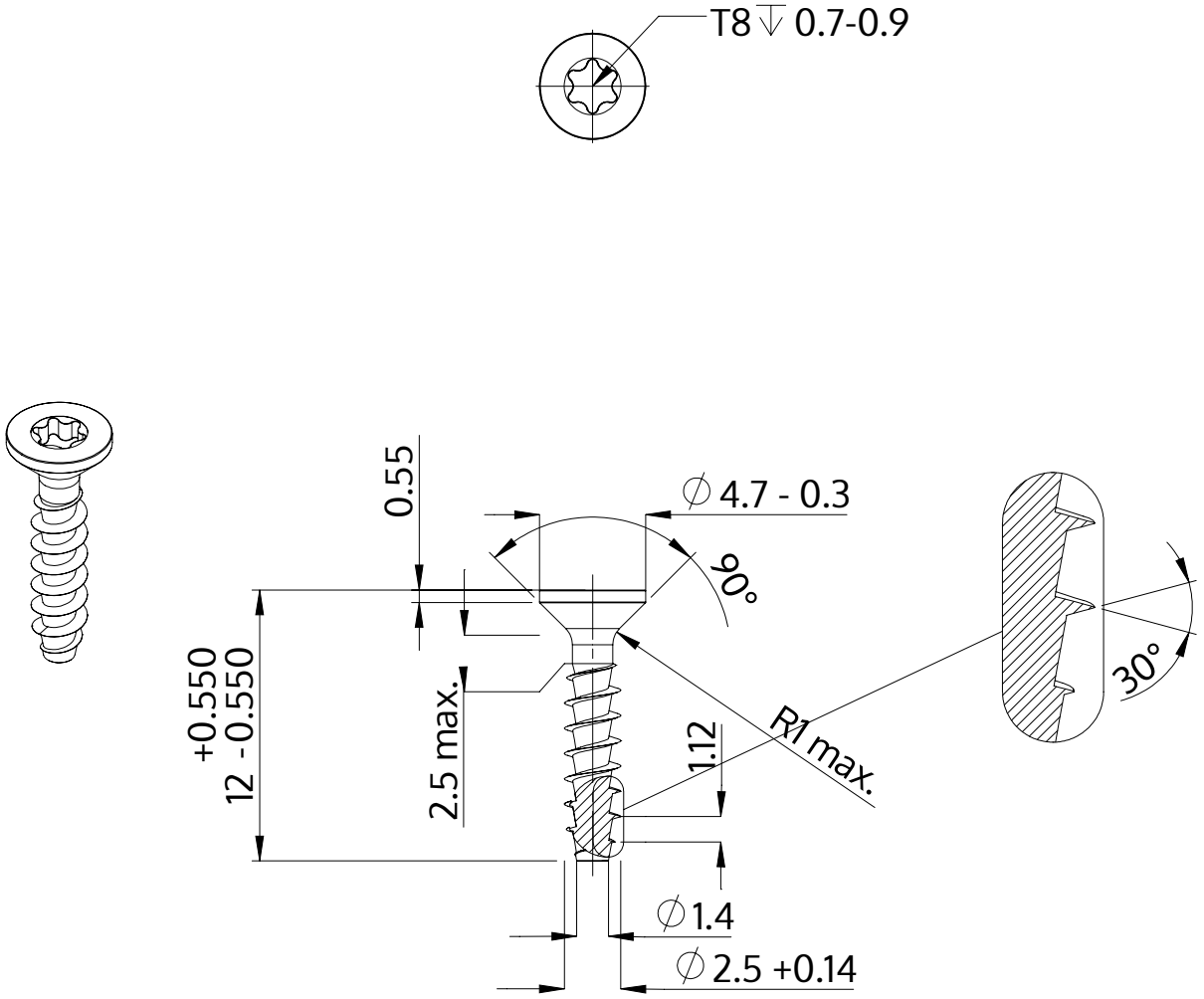

Popis	STP41A 2.5x12.0 - T8
Materiál	Nerezová ocel A2
Povrch	holá, mořená a pásová ocel
Hmotnost	0.315 kg / 1000 Kus

SCREWERK	**STP41A0250120E**	
Metric výkres A4	Měřítko 3:1	2024-10