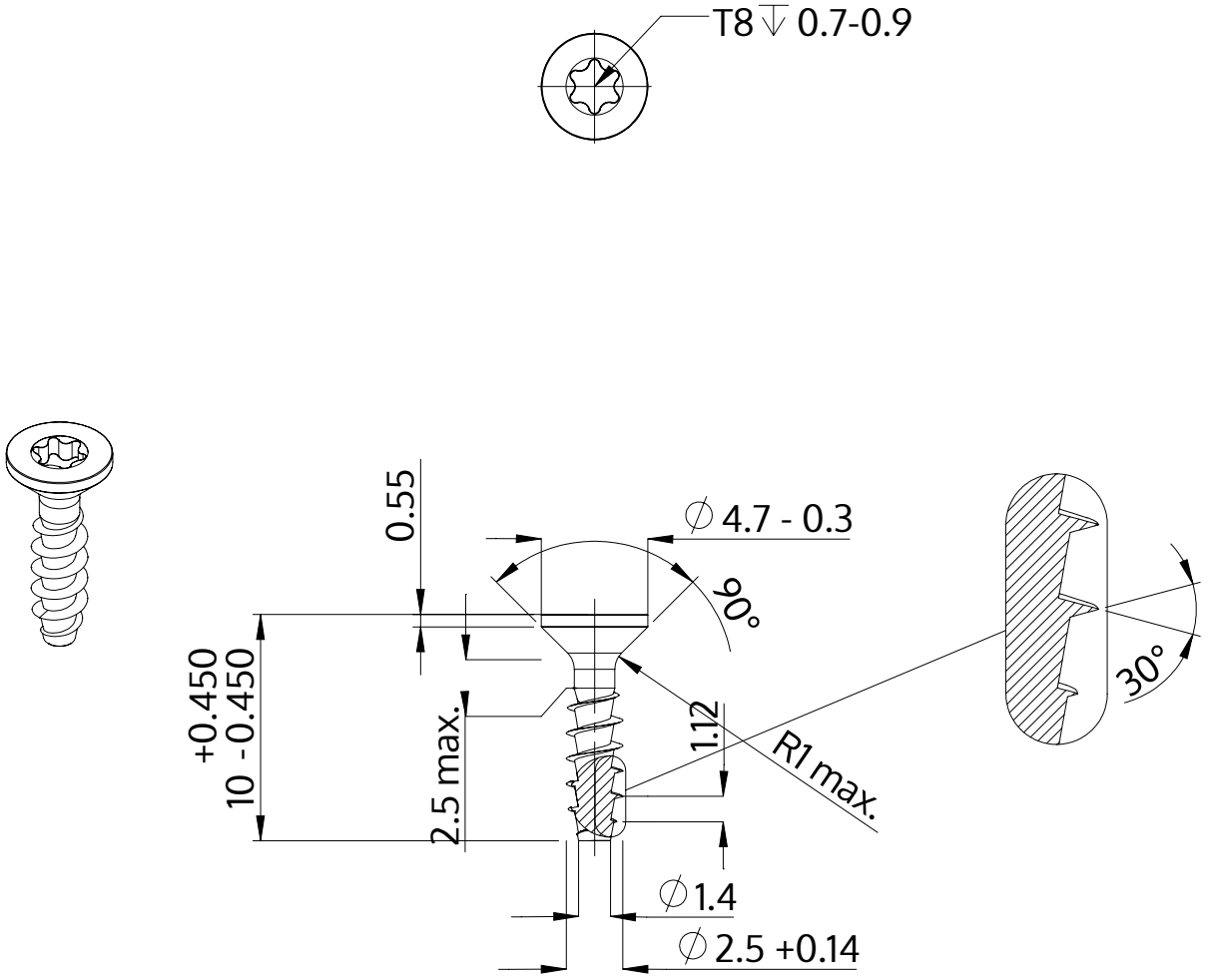

Beskrivelse	STP41A 2.5x10.0 - T8
Materiale	Stål, forædlet
Overflade	ZnNi sort-passiveret, tempret, forseglet
Vægt	0.274 kg / 1000 stykke

SCREWERK	**STP41A0250100B**	
Metrisk tegning A4	Skalering 3:1	2024-10