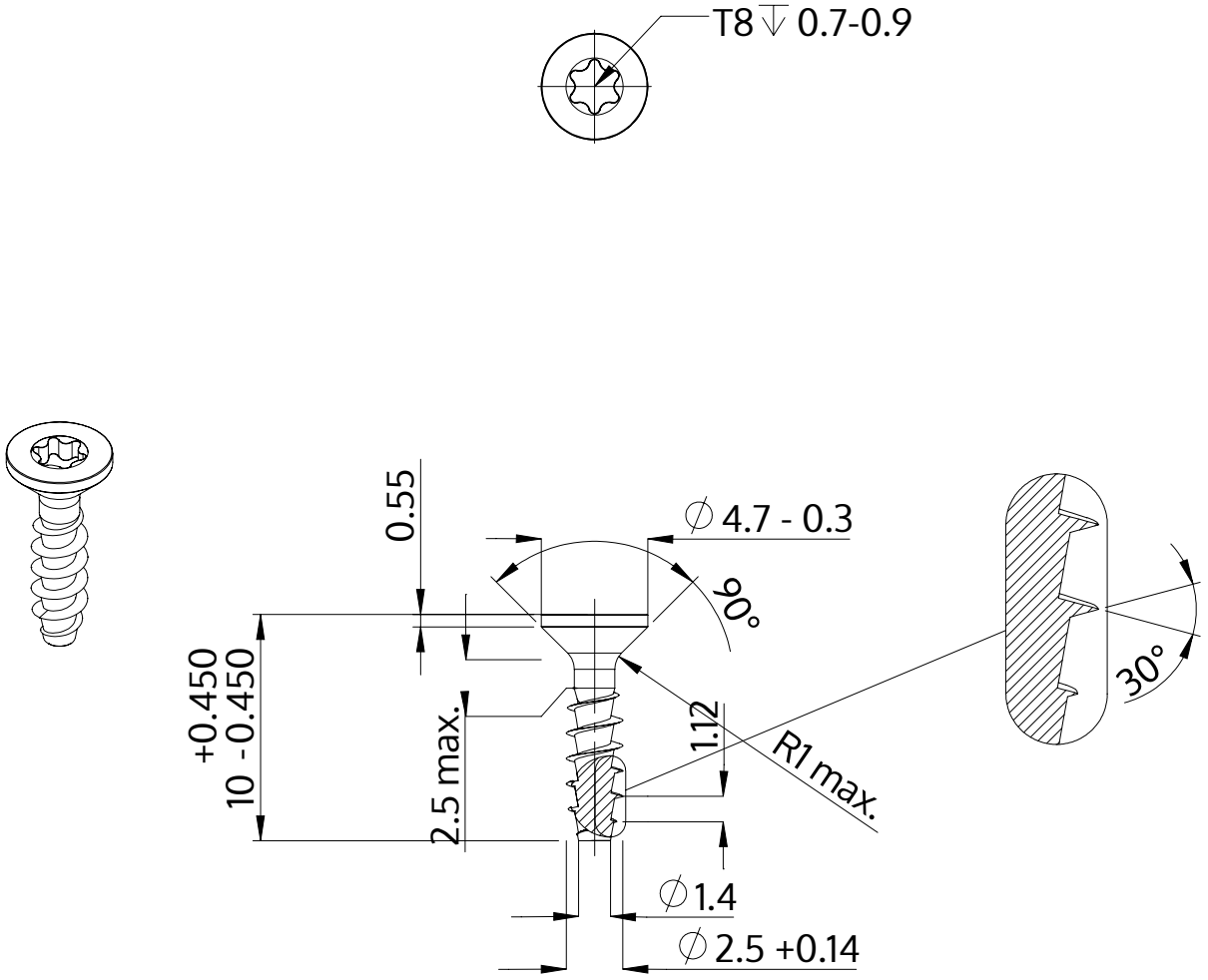

Описание	STP41A 2.5x10.0 - T8
Материал	стомана, закалена
Повърхност	цинково и никелово покритие, Черен, пасивиран, темпериран, херметизация
Тегло	0.274 kg / 1000 Бройка

SCREWERK	**STP41A0250100B**	
Метричен дизайн A4	Мащаб None:1	2024-04