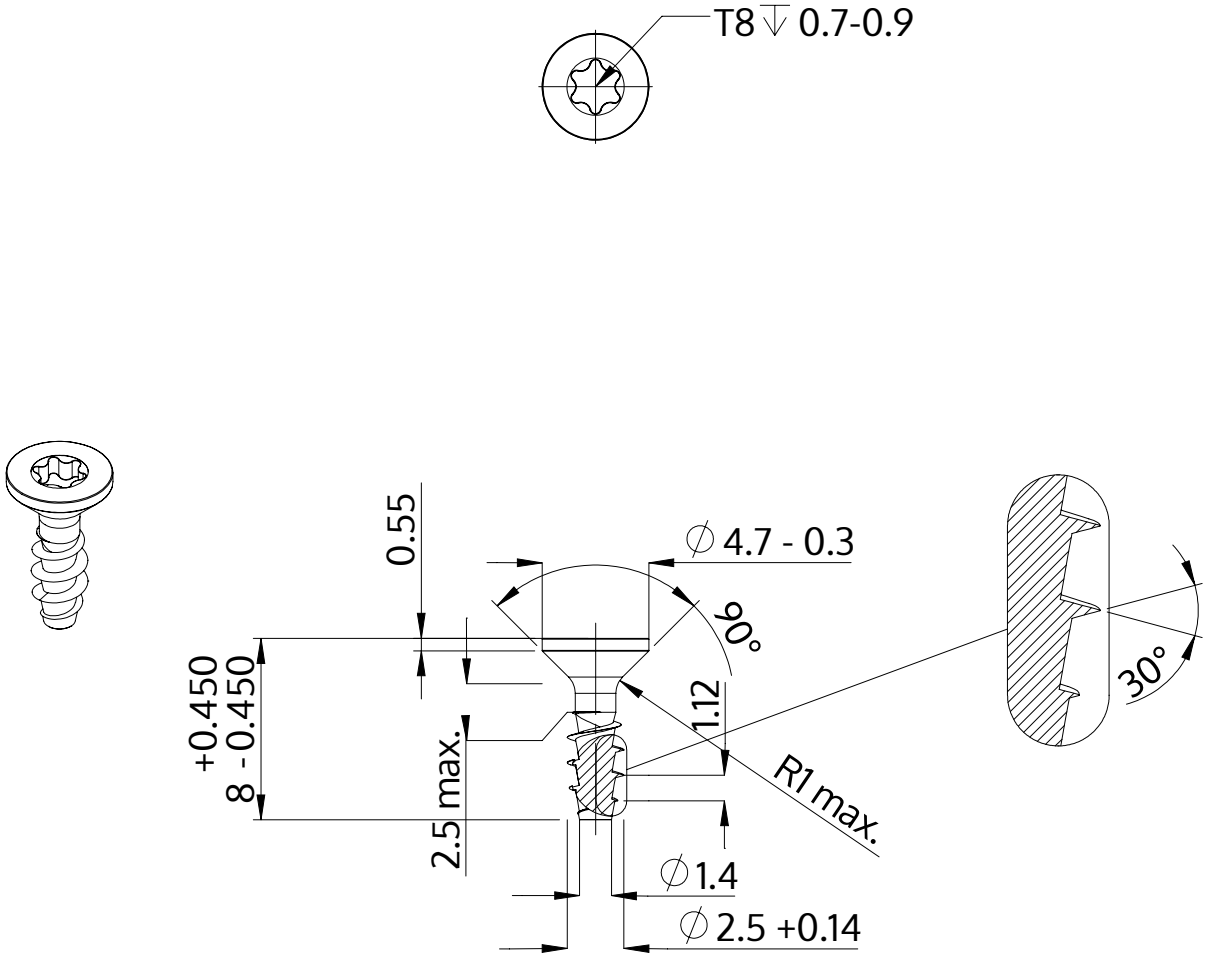

Beschrijving	STP41A 2.5x8.0 - T8
Materiaal	roestvrij staal A2
Oppervlak	blank, geetst en gepassieveerd
Gewicht	0.233 kg / 1000 stuk

SCREWERK	**STP41A0250080E**	
Metrische tekening A4	Schaal None:1	2024-04