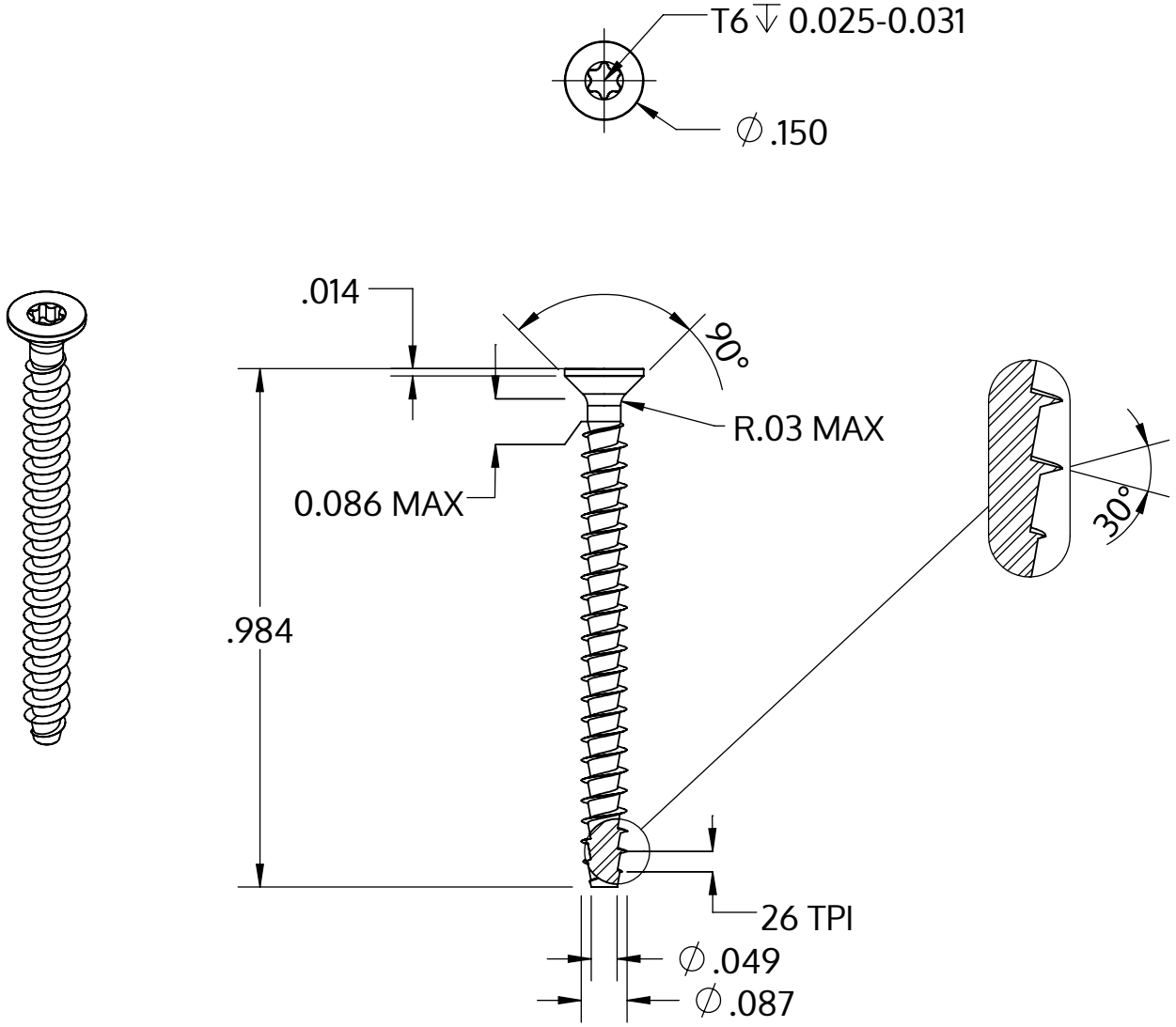

Metric size	M2.2 x 0.98 mm
US size (converted)	#2-26
	Tolerances [inch]
Length	+/- 0.025
Head diameter	+0 / -0.011
Head height	
Thread diameter	+0.005 / -0

Beskrivning	STP41A 2.2x25.0 - T6
Material	stål, härdat
Yta	förzinkad 5-7 µm, härdad, blå/transparent passiviserad
Vikt	0.437 kg / 1000 styck

SCREWERK	**STP41A0220250S**	
_Zoll Zeichnung Größe A	Skala 3:1	2024-10