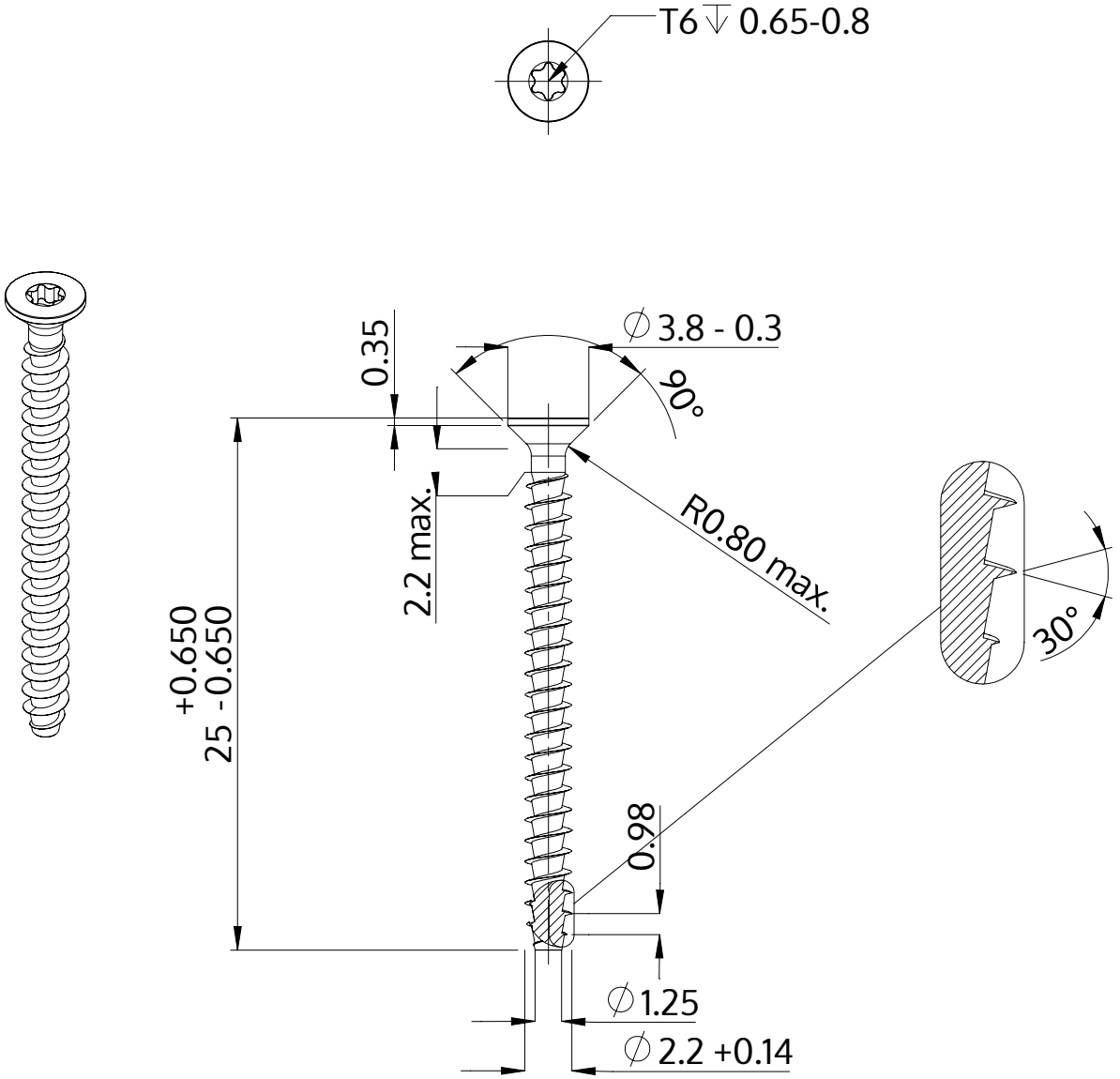

Descripción	STP41A 2.2x25.0 - T6
Material	Acero Inoxidable A2
Superficie	Laminado brillante, barnizado y pasivado
Peso	0.437 kg / 1000 Piezas

SCREWERK	**STP41A0220250E**	
Diseño métrico	Escalada 3:1	2024-10