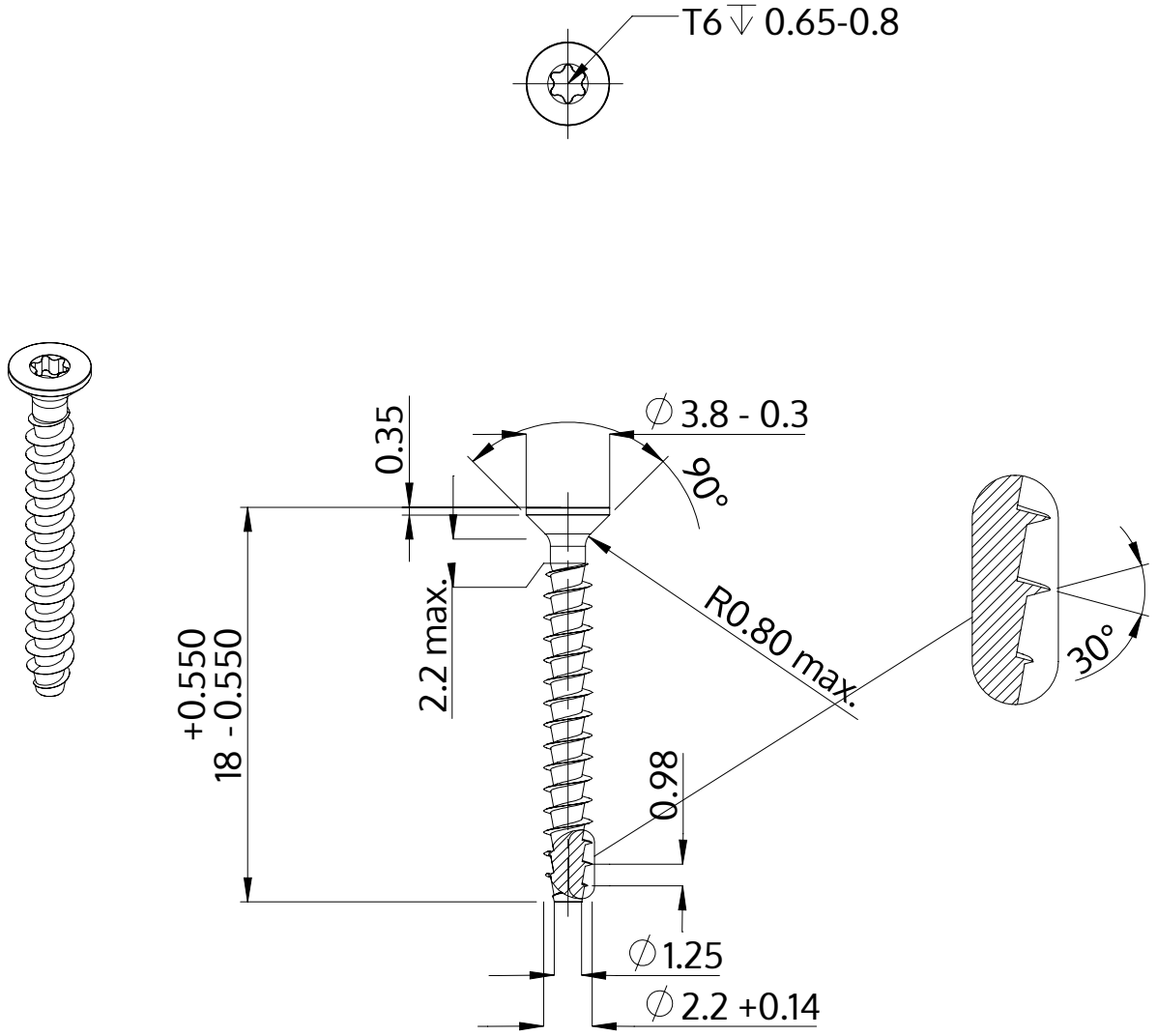

Beskrivelse	STP41A 2.2x18.0 - T6
Materiale	Stål, forædlet
Overflade	galvaniseret 5-7 µm, tempret, blå / transparent passiveret
Vægt	0.325 kg / 1000 stykke

SCREWERK	**STP41A0220180S**	
Metrisk tegning A4	Skalering 3:1	2024-10