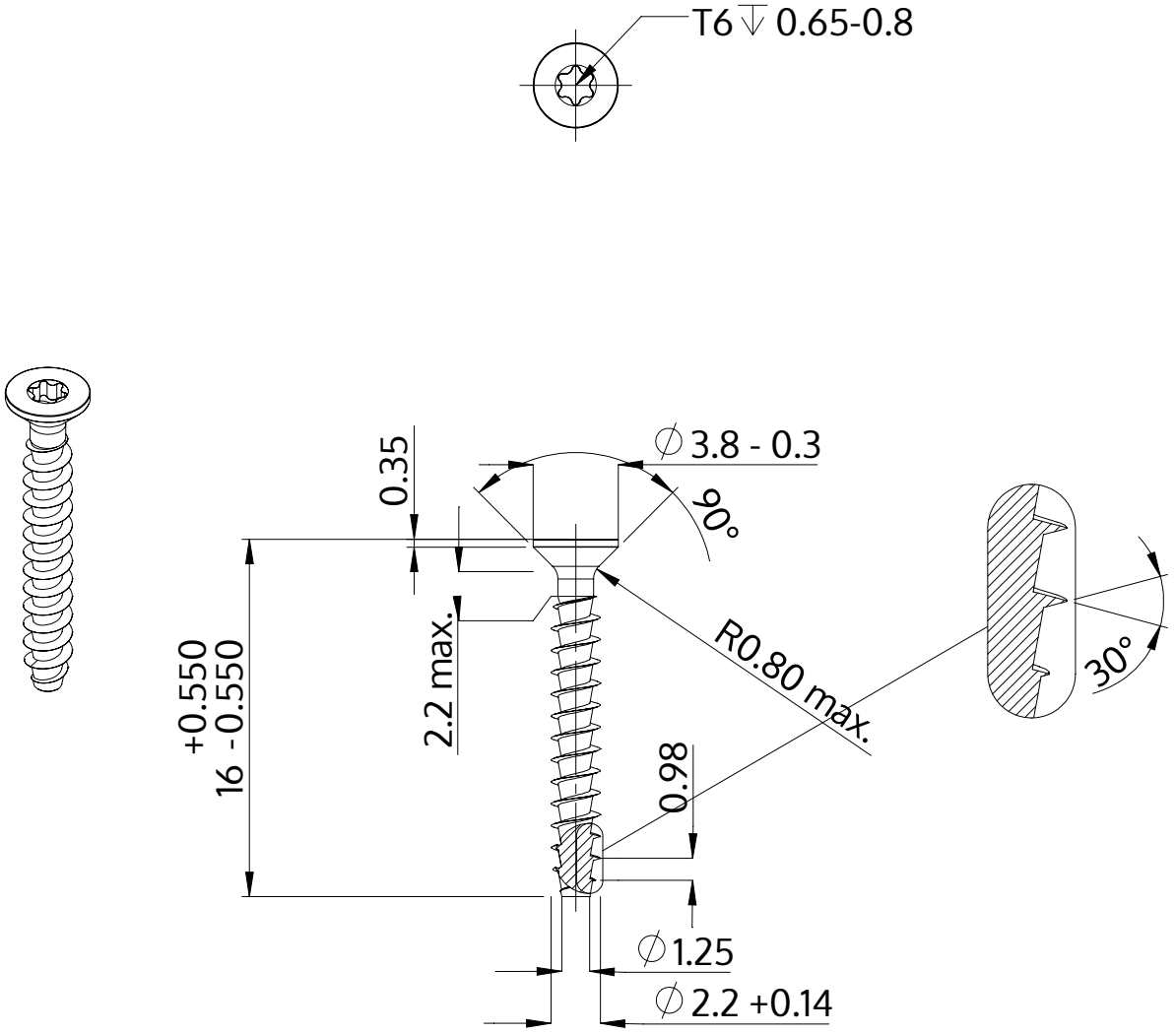

Description	STP41A 2.2x16.0 - T6
Matière	Acier,trempé et revenu
Surface	zinguée 5-7 µm,recuit, bleue / passivée avec transparence
Poids	0.294 kg / 1000 Unité

SCREWERK	**STP41A0220160S**	
Dessin métrique A4	Redimensionner None:1	2024-04