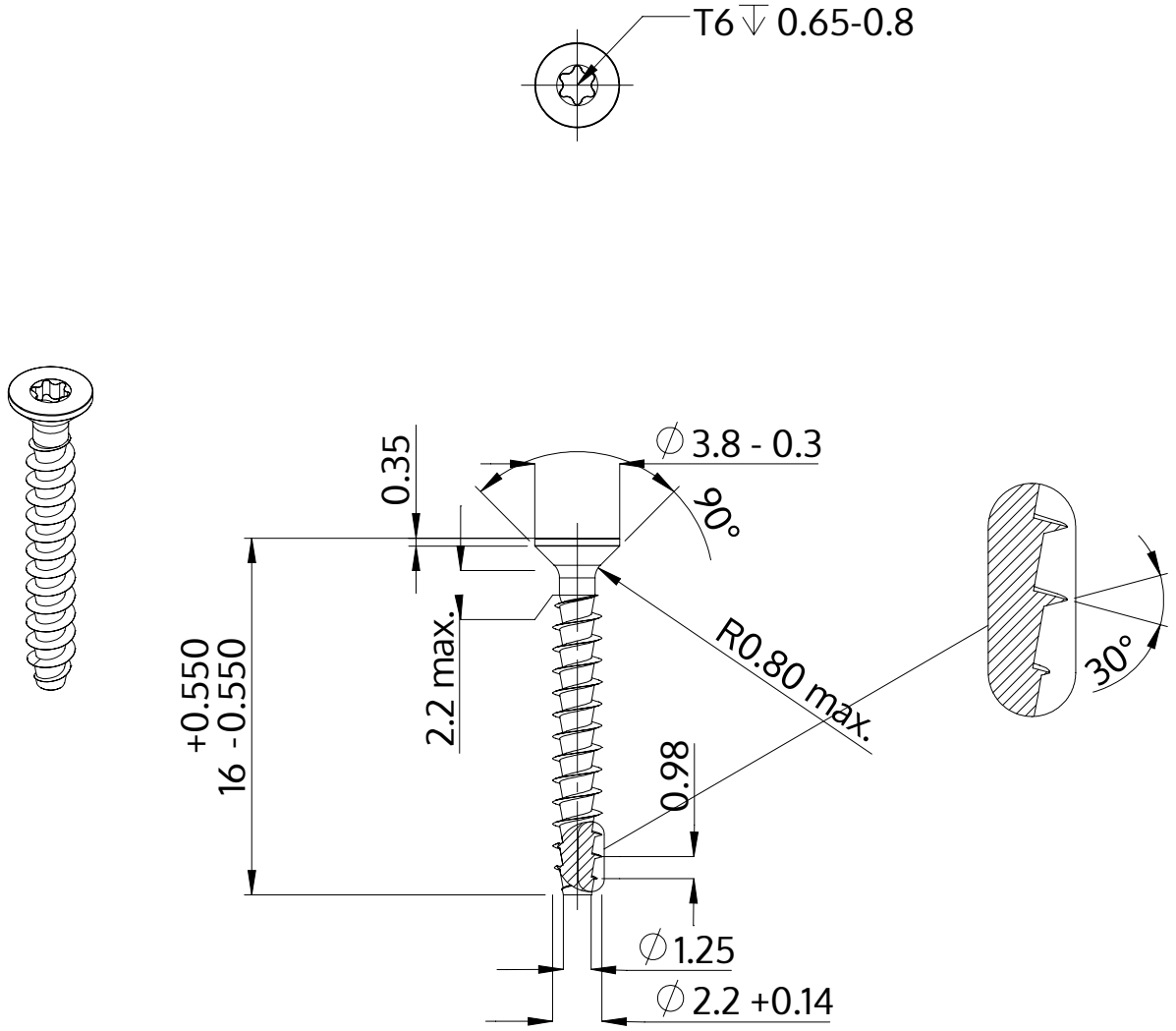

Açıklaması	STP41A 2.2x16.0 - T6
Malzeme	Paslanmaz Çelik A2
Kaplama	Parlak, cilalanmış ve pasifleştirilmiştir
Ağırlık	0.294 kg / 1000 Adet

SCREWERK	**STP41A0220160E**	
Metrik çizim A4	Ölçeklendirme 3:1	2024-10