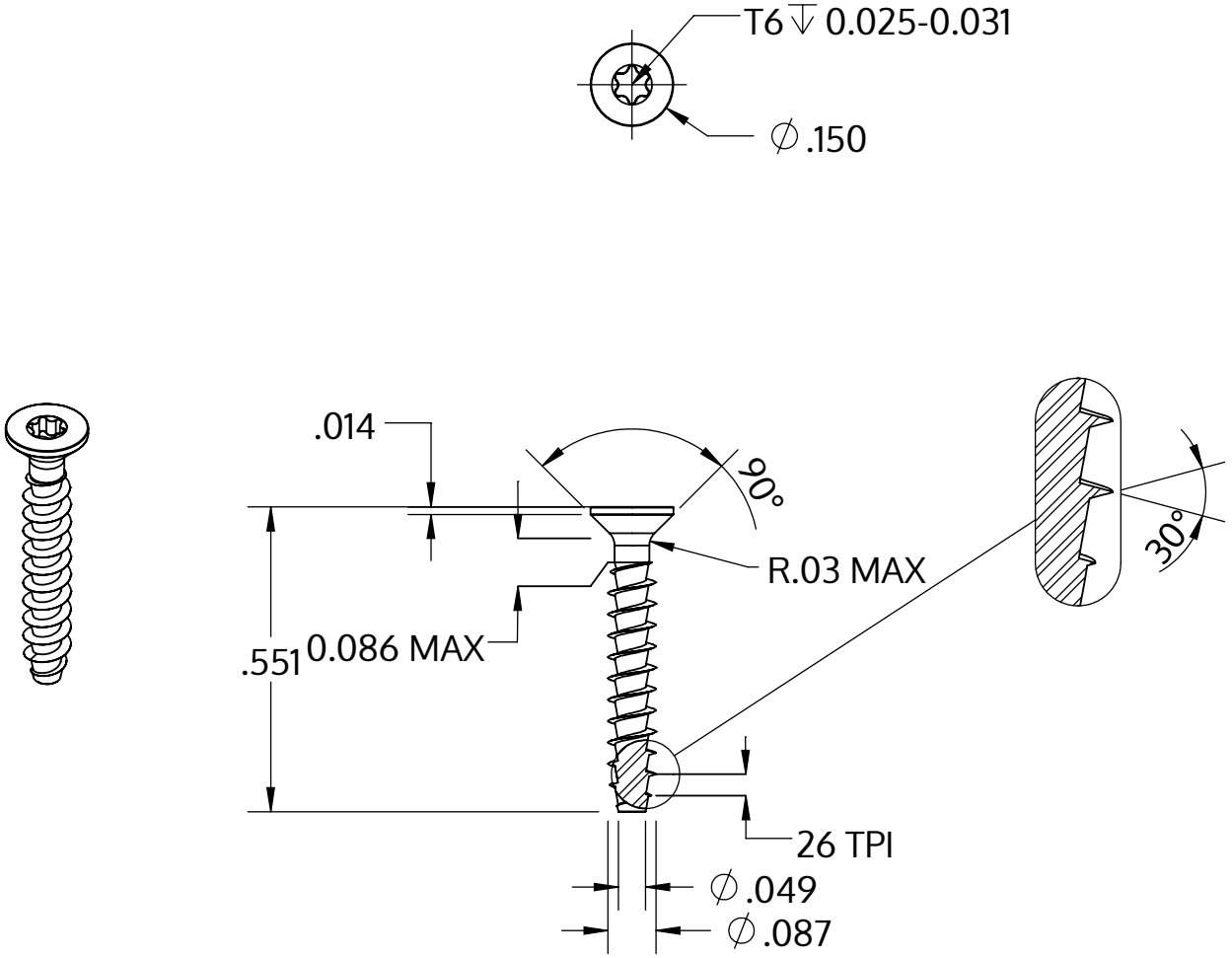

Metric size	M2.2 x 0.98 mm
US size (converted)	#2-26
	Tolerances [inch]
Length	+/- 0.021
Head diameter	+0 / -0.011
Head height	
Thread diameter	+0.005 / -0

Popis	STP41A 2.2x14.0 - T6
Materiál	Nerezová ocel A2
Povrch	holá, mořená a pásová ocel
Hmotnost	0.262 kg / 1000 Kus

SCREWERK	**STP41A0220140E**	
_Zoll Zeichnung Größe A	Měřítko 3:1	2024-10