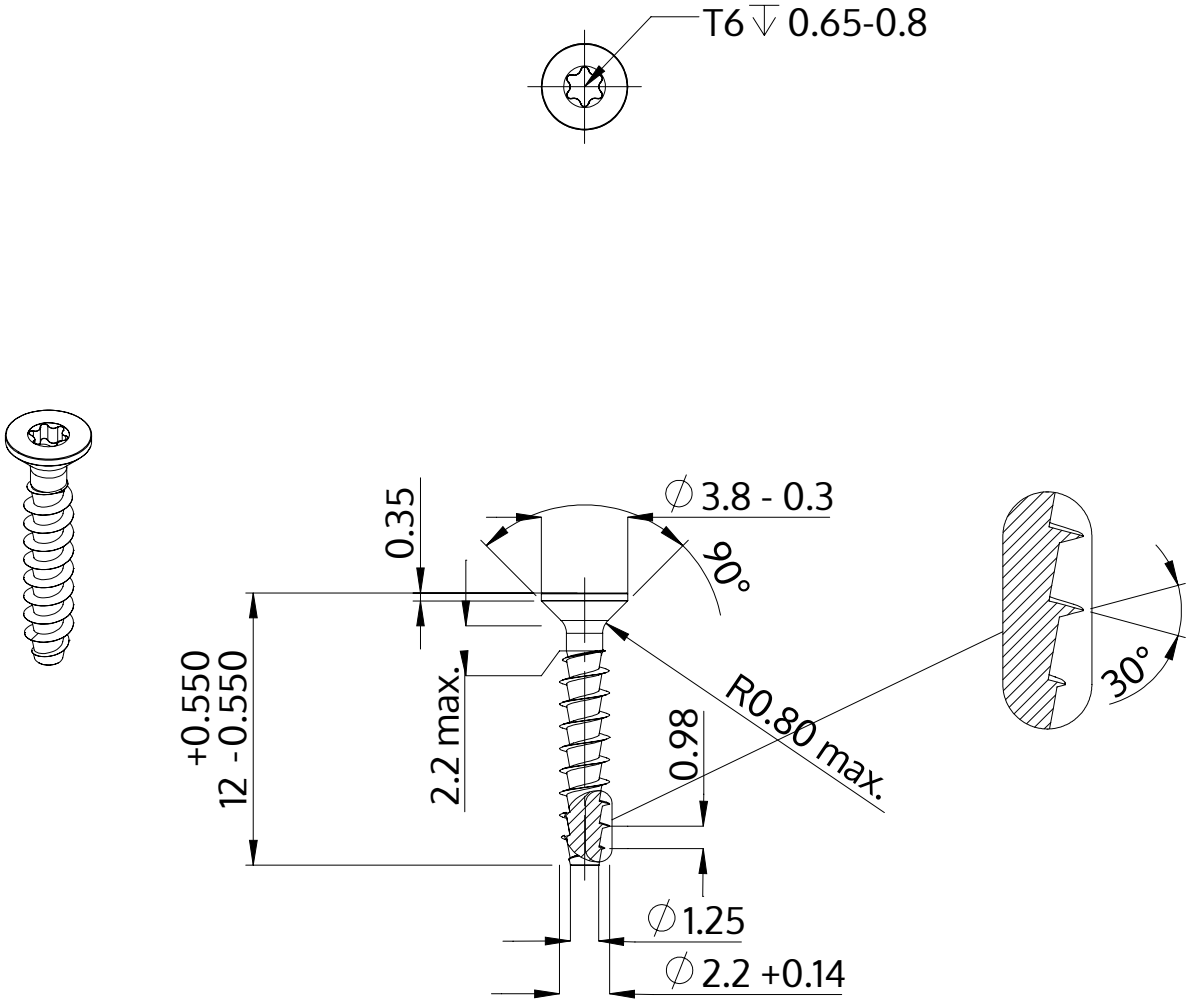

Descrizione	STP41A 2.2x12.0 - T6
Materiale	acciaio inossidabile A2
Superficie	bianco-decapato e passivato
Peso	0.230 kg / 1000 pezzi

SCREWERK	**STP41A0220120E**	
Disegno metrico A4	Scala None:1	2024-04