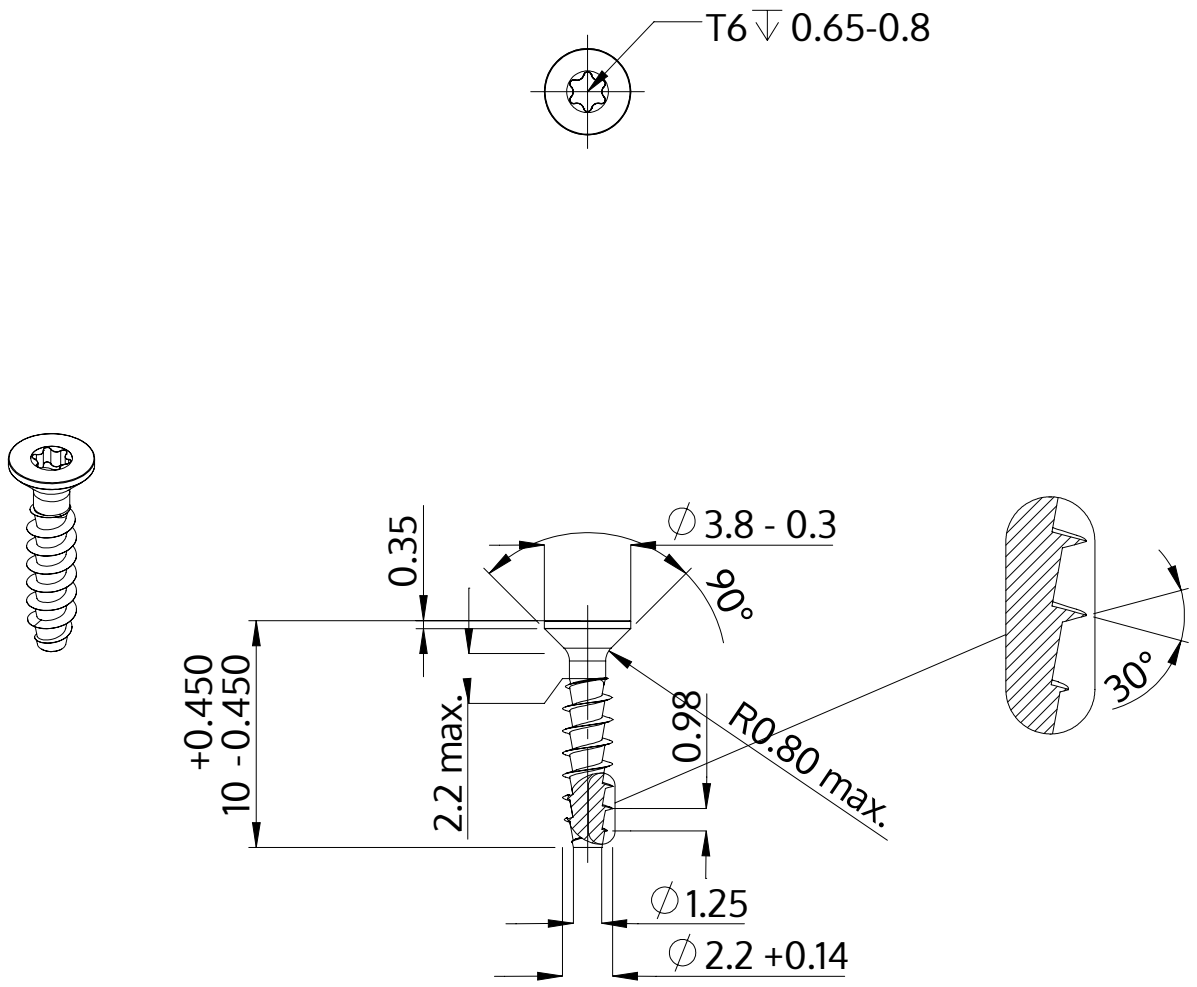

Descrição	STP41A 2.2x10.0 - T6
Material	inox A4
Superfície	Decapado e passivado
Peso	0.198 kg / 1000 peças

SCREWERK	**STP41A0220100C**	
Desenho Métrico A4	Escala 3:1	2024-10