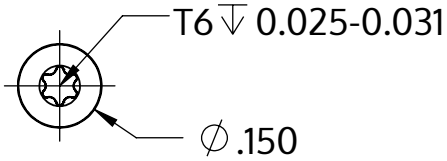


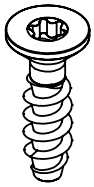

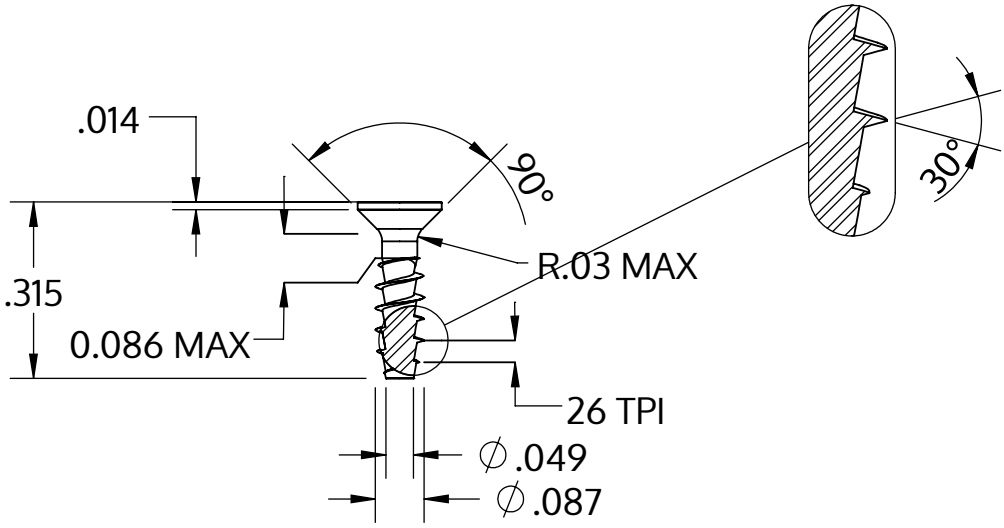


| | |
|---|---|
| Metric size | M2.2 x 0.98 mm |
| US size (converted) | #2-26 |
| | Tolerances [inch] |
| Length | +/- 0.017 |
| Head diameter | +0 / -0.011 |
| Head height | |
| Thread diameter | +0.005 / -0 |

| | |
|---|---|
| Description | STP41A 2.2x8.0 - T6 |
| Matière | Acier,trempé et revenu |
| Surface | zinguée 5-7 µm,recuit, bleue / passivée avec transparence |
| Poids | 0.167 kg / 1000 Unité |

| | | |
|---|---|---|
| SCREWERK | **STP41A0220080S** | |
| _Zoll Zeichnung Größe A | Redimensionner 3:1 | 2024-10 |