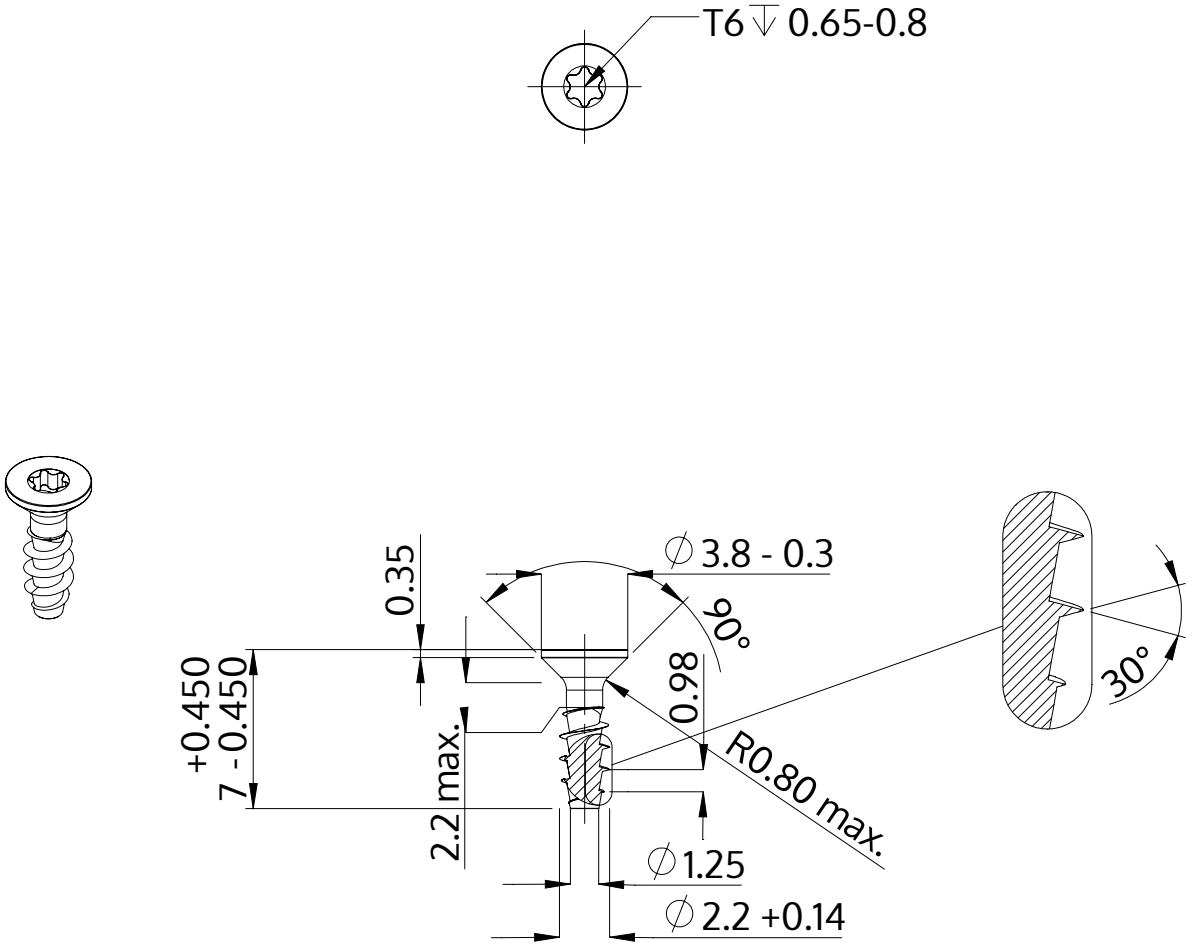

Opis	STP41A 2.2x7.0 - T6
Materiał	Stal, hartowana
Powierzchnia	ZiNi czarna-pasywowana, temperowana, uszczelniona
Waga	0.151 kg / 1000 sztuk

SCREWERK	**STP41A0220070B**	
Rysunek metryczny A4	Skala None:1	2024-04