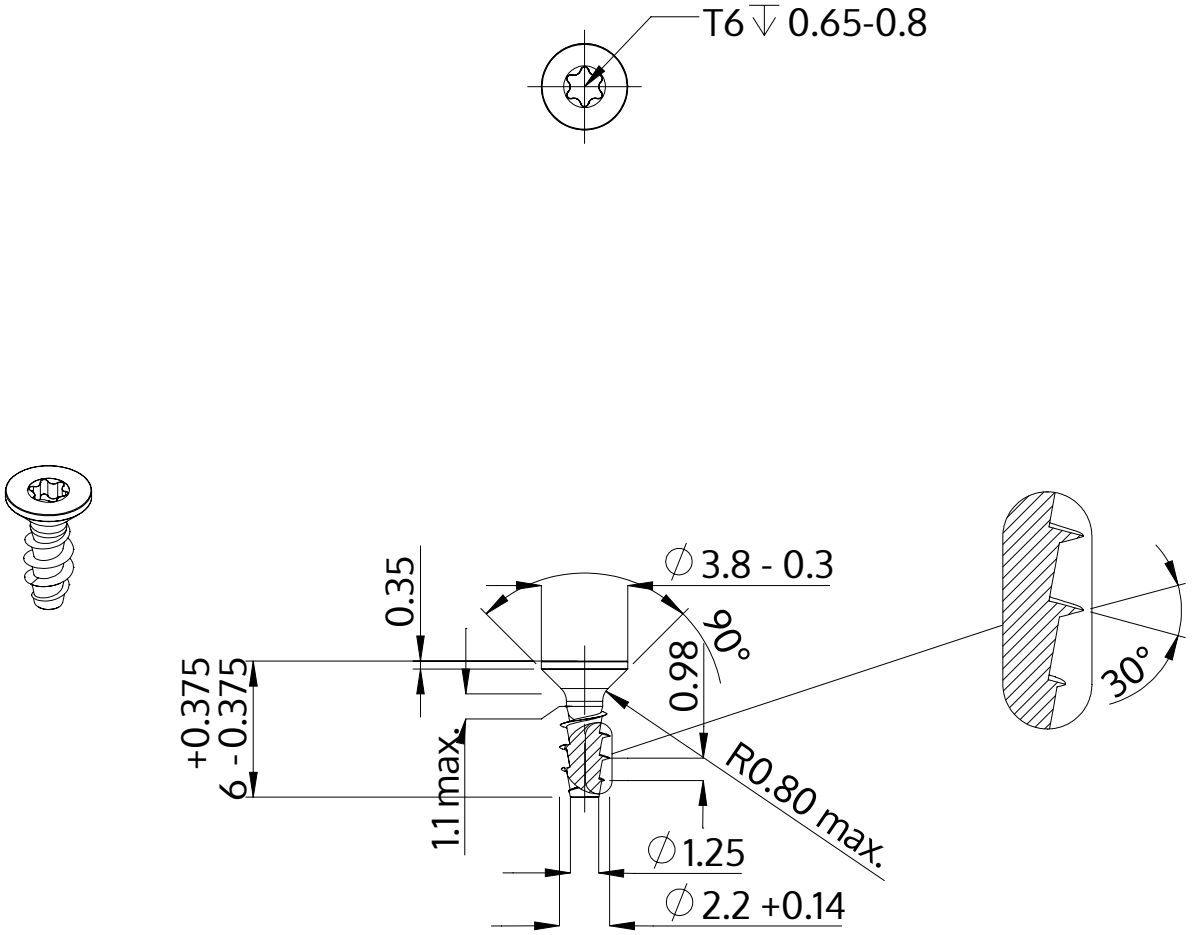


| | |
|---|---|
| Описание | STP41A 2.2x6.0 - T6 |
| Материал | сталь, упрочненная |
| Поверхность | Оцинковка 5-7µm, термообработка,синий / прозрачный пассивация |
| Вес | 0.135 kg / 1000 Штука |

| | | |
|---|---|---|
| SCREWERK | **STP41A0220060S** | |
| Метрический чертеж A4 | Шкала 3:1 | 2024-05 |