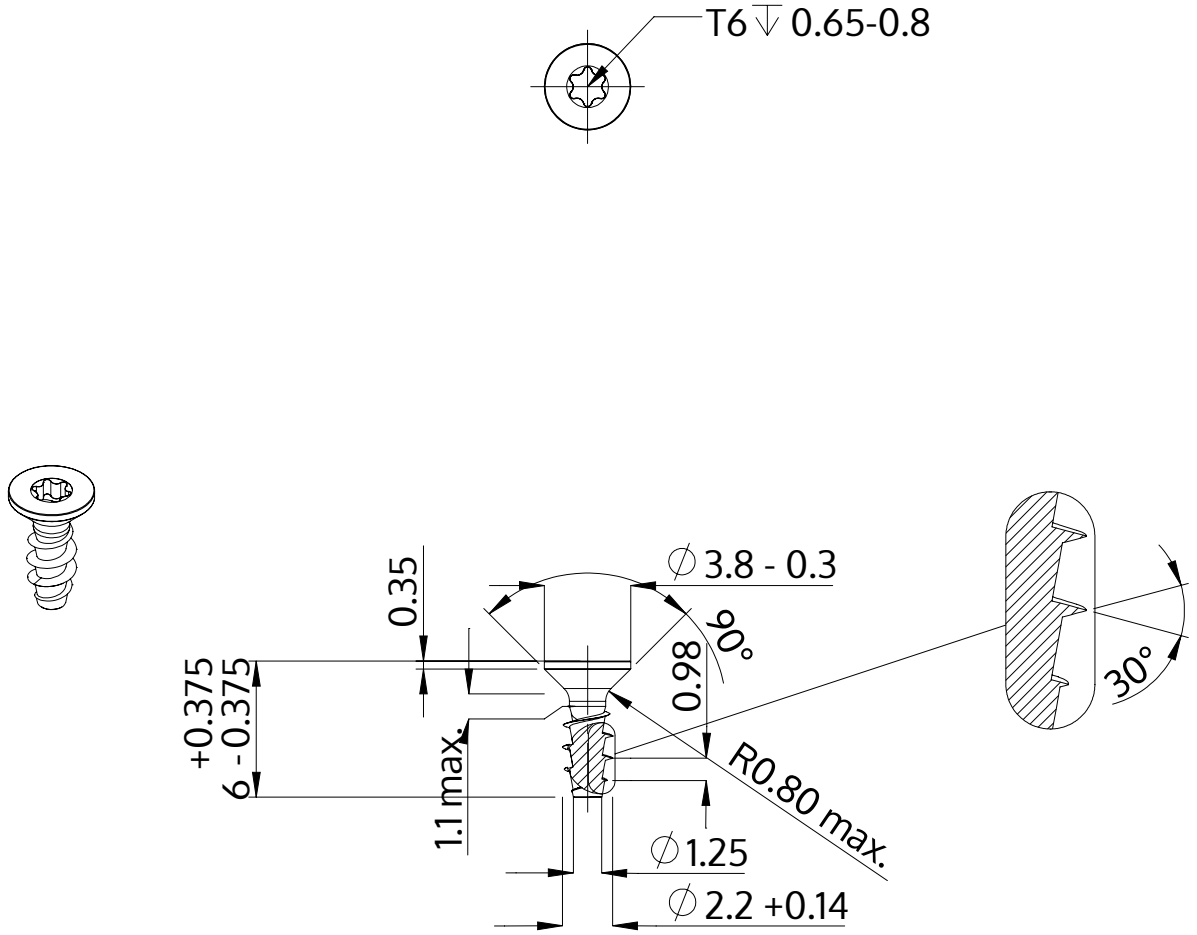

Opis	STP41A 2.2x6.0 - T6
Materiał	Stal szlachetna A2
Powierzchnia	Prosta, bejcowana i pasywowana
Waga	0.135 kg / 1000 sztuk

SCREWERK	**STP41A0220060E**	
Rysunek metryczny A4	Skala None:1	2024-04