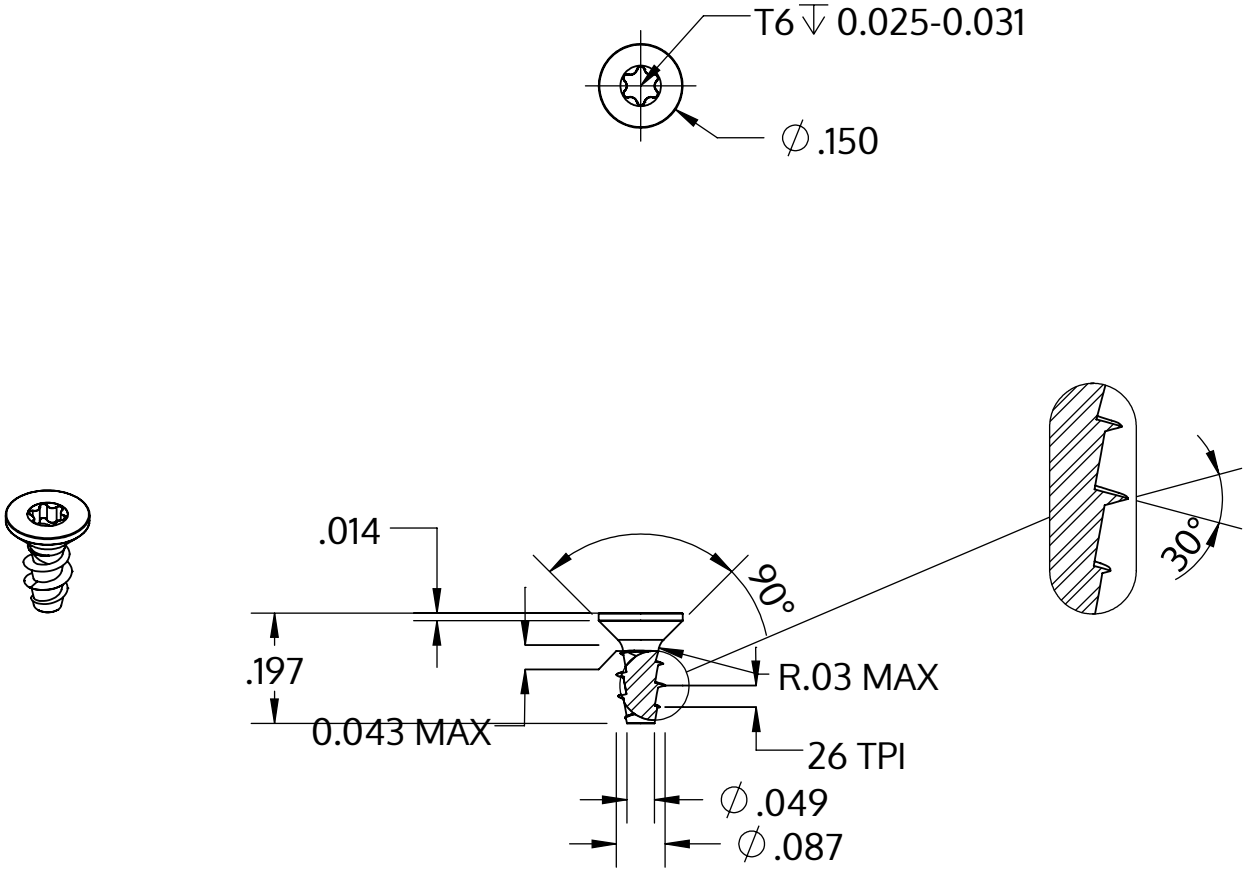

Metric size	M2.2 x 0.98 mm
US size (converted)	#2-26
	Tolerances [inch]
Length	+/- 0.014
Head diameter	+0 / -0.011
Head height	
Thread diameter	+0.005 / -0

Descripción	STP41A 2.2x5.0 - T6
Material	Acero Inoxidable A2
Superficie	Laminado brillante, barnizado y pasivado
Peso	0.119 kg / 1000 Piezas

SCREWERK	**STP41A0220050E**	
_Zoll Zeichnung Größe A	Escalada 3:1	2024-10