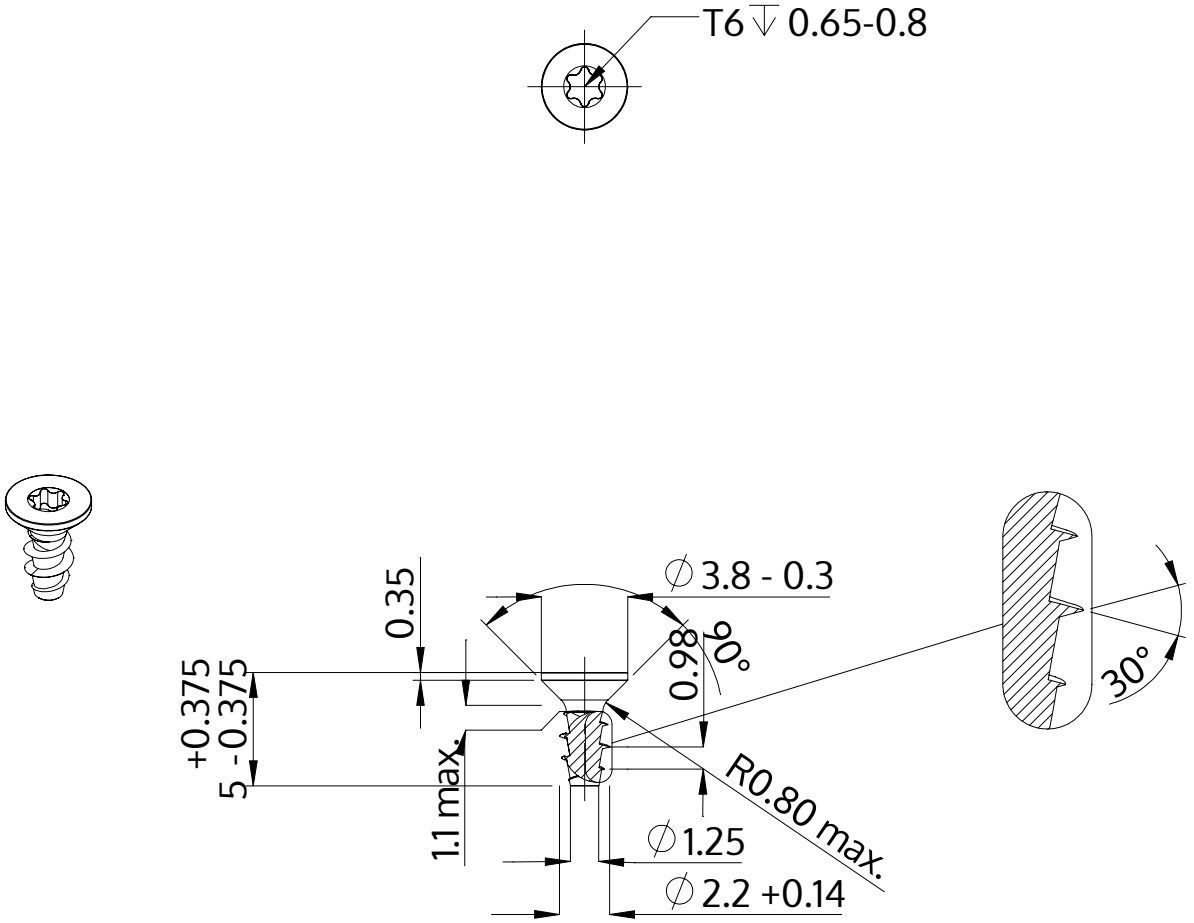

Описание	STP41A 2.2x5.0 - T6
Материал	неръждаема стомана A2
Повърхност	гланциран, полиран, пасиваран
Тегло	0.119 kg / 1000 Бройка

SCREWERK	**STP41A0220050E**	
Метричен дизайн A4	Мащаб 3:1	2024-10