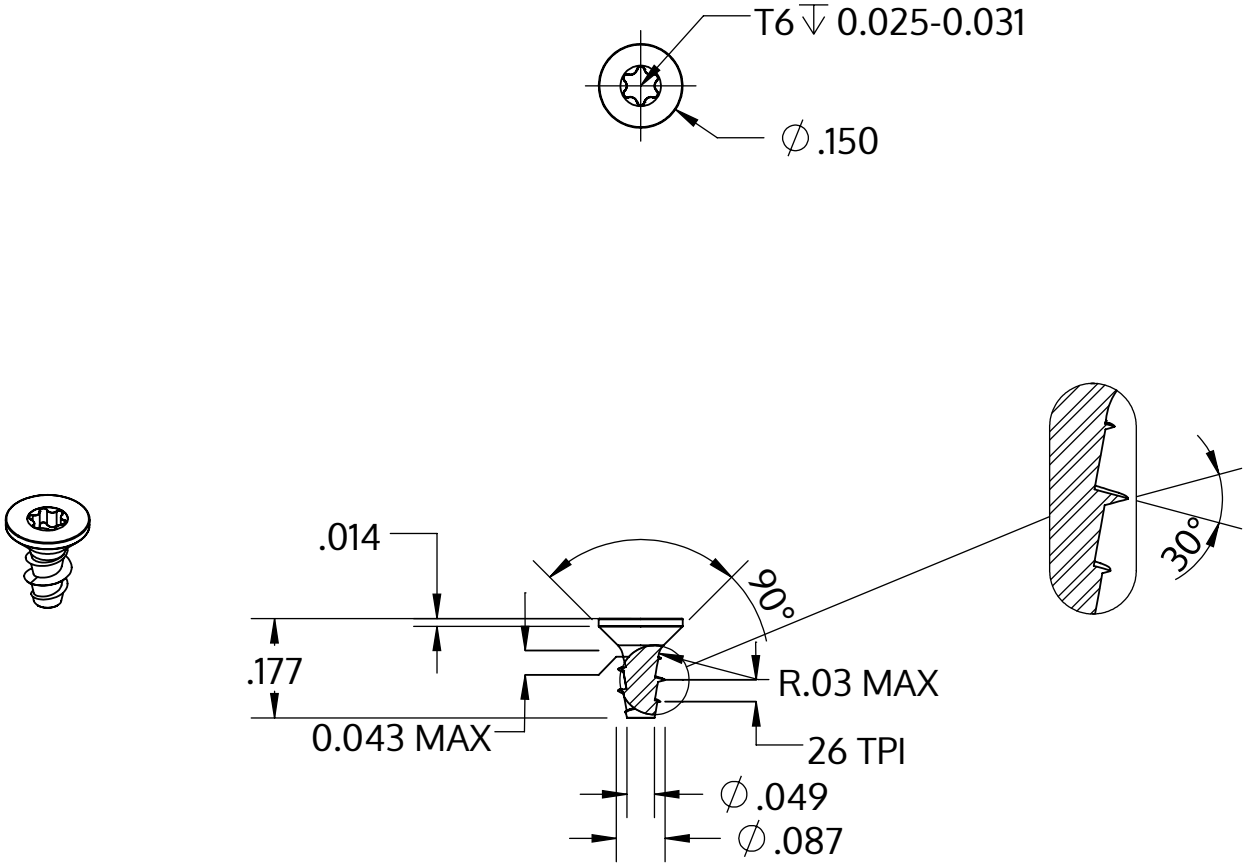

Metric size	M2.2 x 0.98 mm
US size (converted)	#2-26
	Tolerances [inch]
Length	+/- 0.014
Head diameter	+0 / -0.011
Head height	
Thread diameter	+0.005 / -0

Descrição	STP41A 2.2x4.5 - T6
Material	aço, endurecido
Superfície	zincado 5-7 µm, galvanizado, azul / passivado transparente
Peso	0.111 kg / 1000 peças

SCREWERK	**STP41A0220045S**	
_Zoll Zeichnung Größe A	Escala 3:1	2024-10