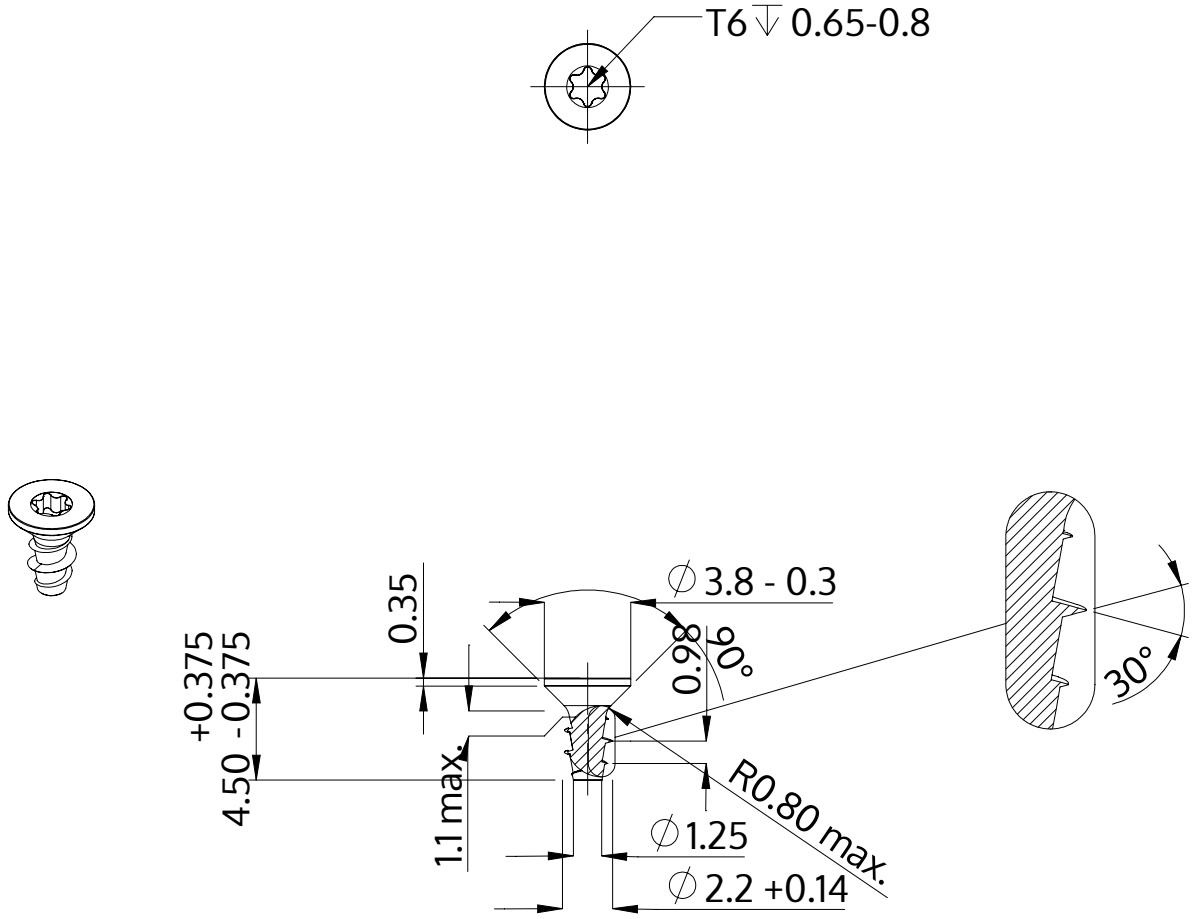

Описание	STP41A 2.2x4.5 - T6
Материал	неръждаема стомана A2
Повърхност	гланциран, полиран, пасиваран
Тегло	0.111 kg / 1000 Бройка

SCREWERK	**STP41A0220045E**	
Метричен дизайн A4	Мащаб None:1	2024-04