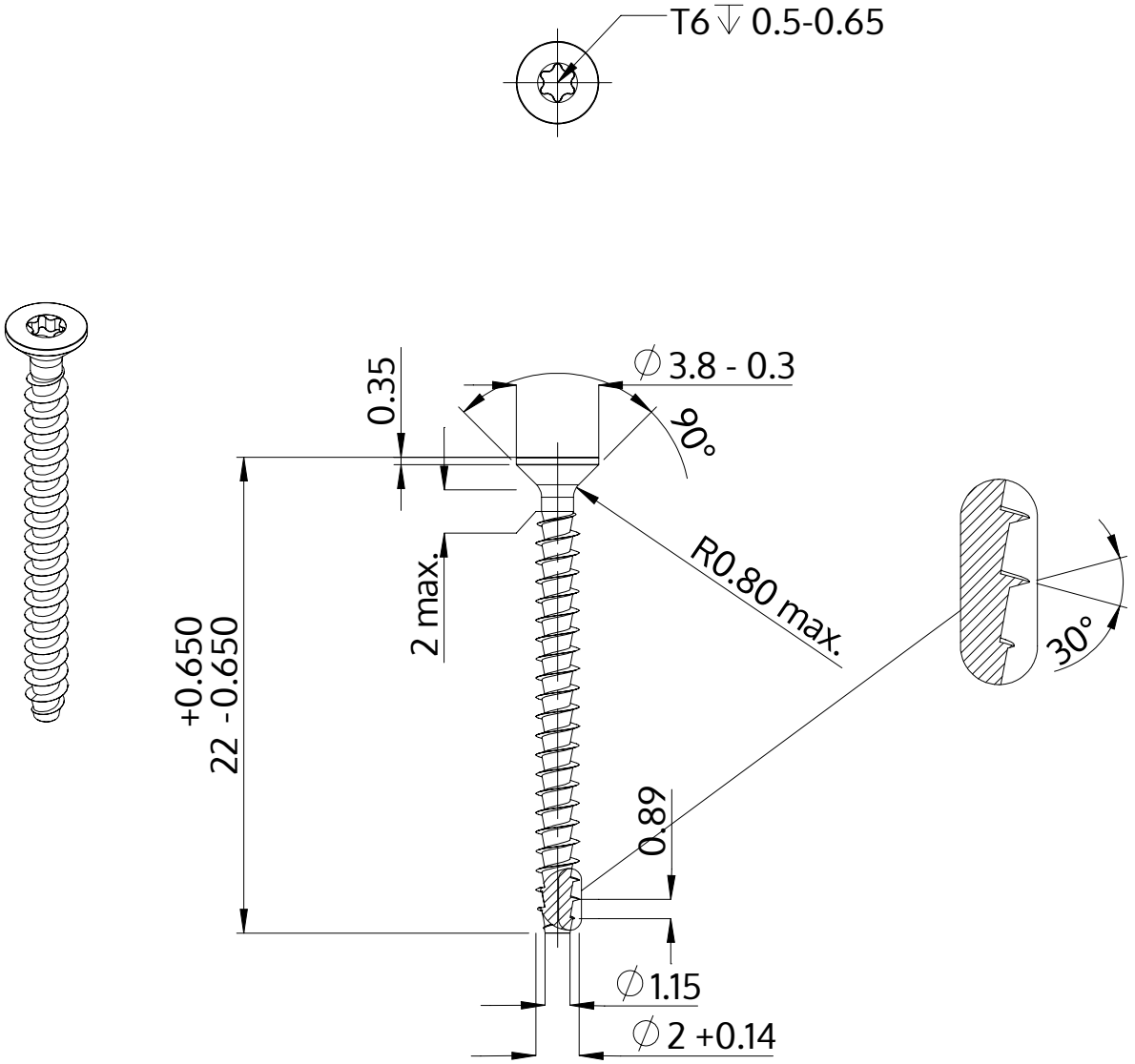

Açıklaması	STP41A 2.0x22.0 - T6
Malzeme	Paslanmaz Çelik A2
Kaplama	Parlak, cilalanmış ve pasifleştirilmiştir
Ağırlık	0.341 kg / 1000 Adet

SCREWERK	**STP41A0200220E**	
Metrik çizim A4	Ölçeklendirme 3:1	2024-10