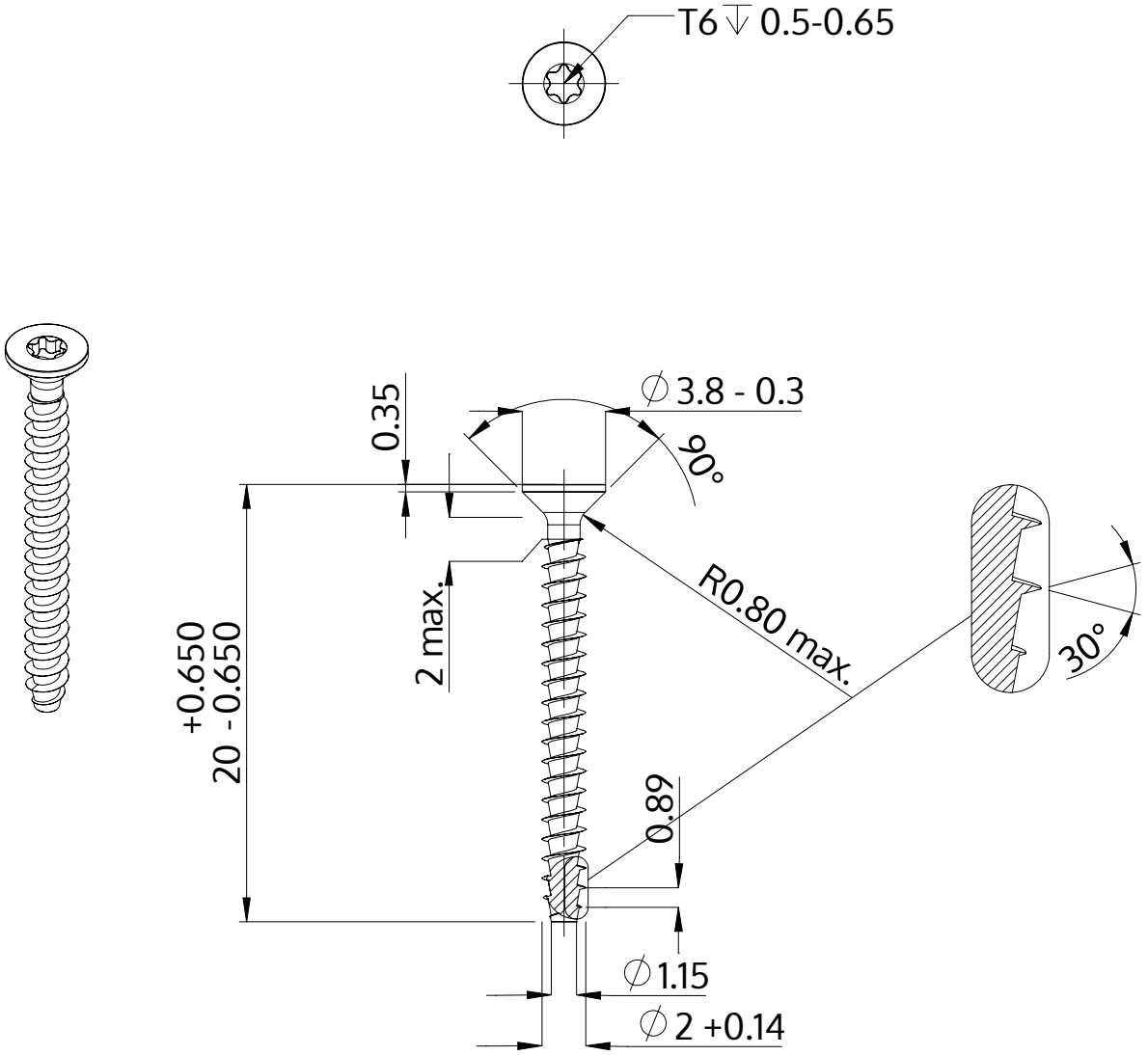

Descrizione	STP41A 2.0x20.0 - T6
Materiale	acciaio, temprato
Superficie	zincato 5-7 micron, ricotto, blu / trasparente passivato
Peso	0.313 kg / 1000 pezzi

SCREWERK	**STP41A0200200S**	
Disegno metrico A4	Scala 3:1	2024-10