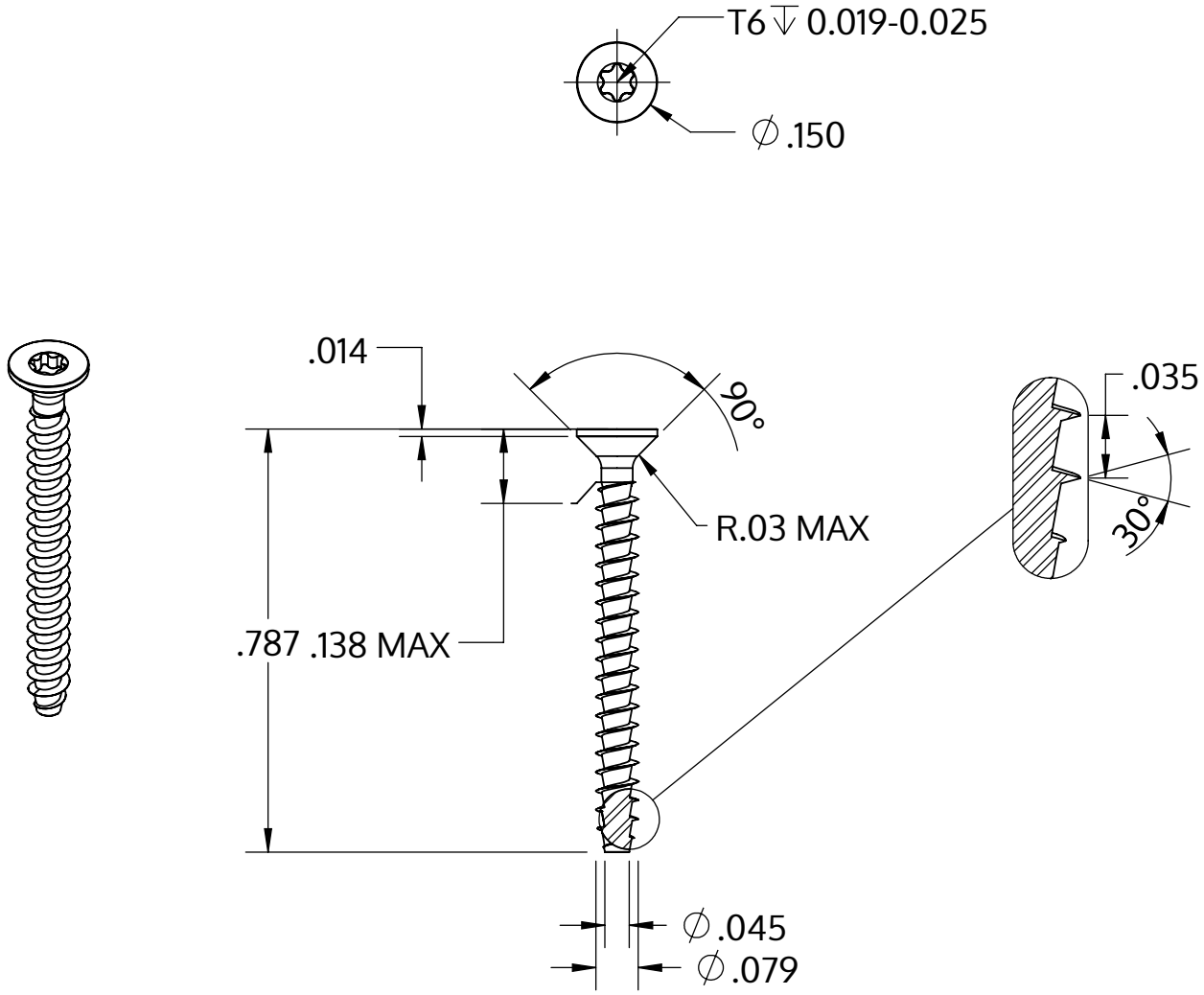

Metric size	M2 x 0.89 mm
US size (converted)	#1.5-28
	Tolerances [inch]
Length	+/- 0.025
Head diameter	+0 / -0.011
Head height	+/- 0.004
Thread diameter	+0.005 / -0

Descrizione	STP41A 2.0x20.0 - T6
Materiale	acciaio, temprato
Superficie	zincato 5-7 micron, ricotto, blu / trasparente passivato
Peso	0.313 kg / 1000 pezzi

SCREWERK	**STP41A0200200S**	
_Zoll Zeichnung Größe A	Scala 3:1	2024-10