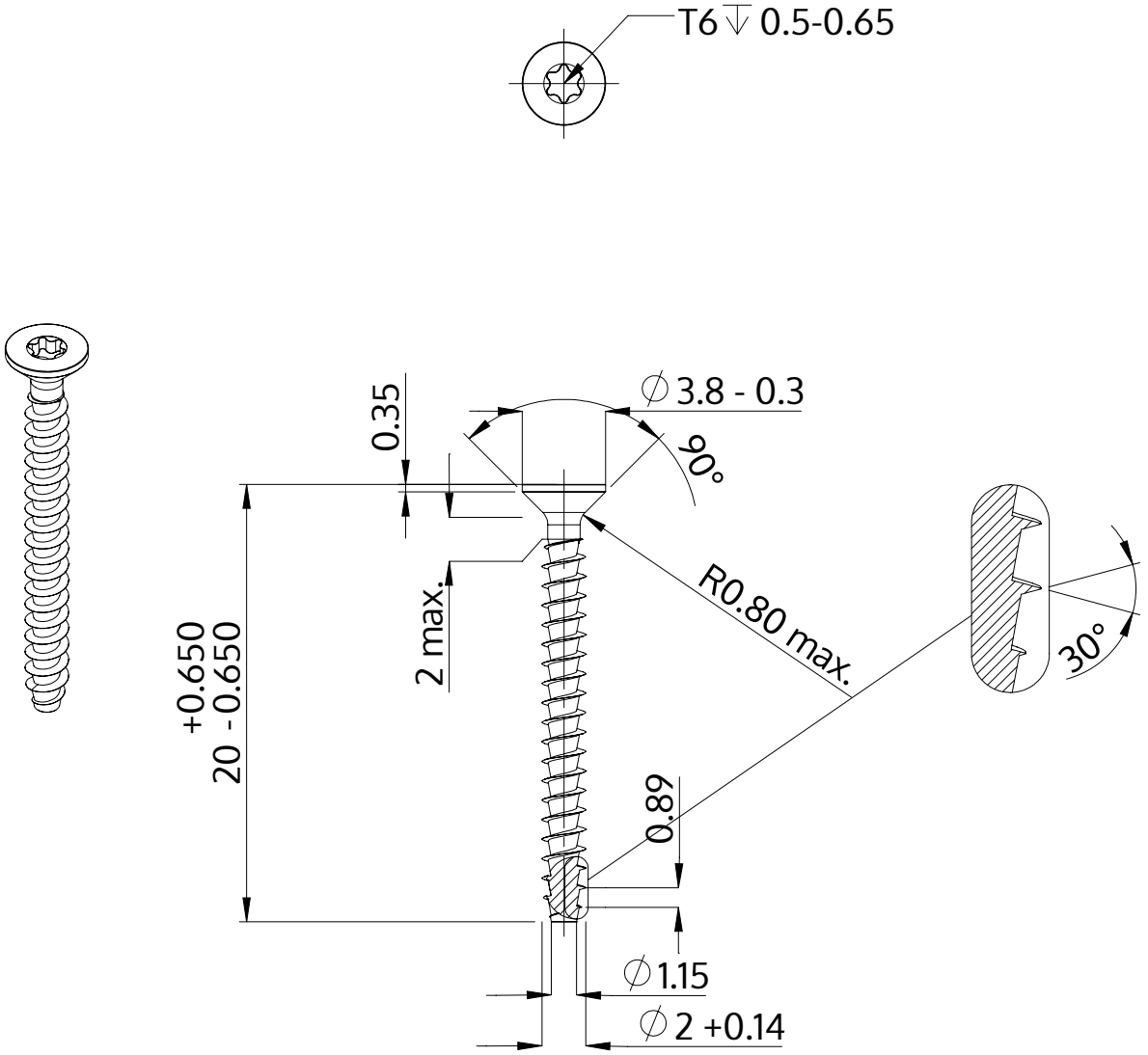

Beskrivning	STP41A 2.0x20.0 - T6
Material	rostfritt stål A2
Yta	blank och passiviserad
Vikt	0.313 kg / 1000 styck

SCREWERK	**STP41A0200200E**	
Metrisk skiss A4	Skala 3:1	2024-10