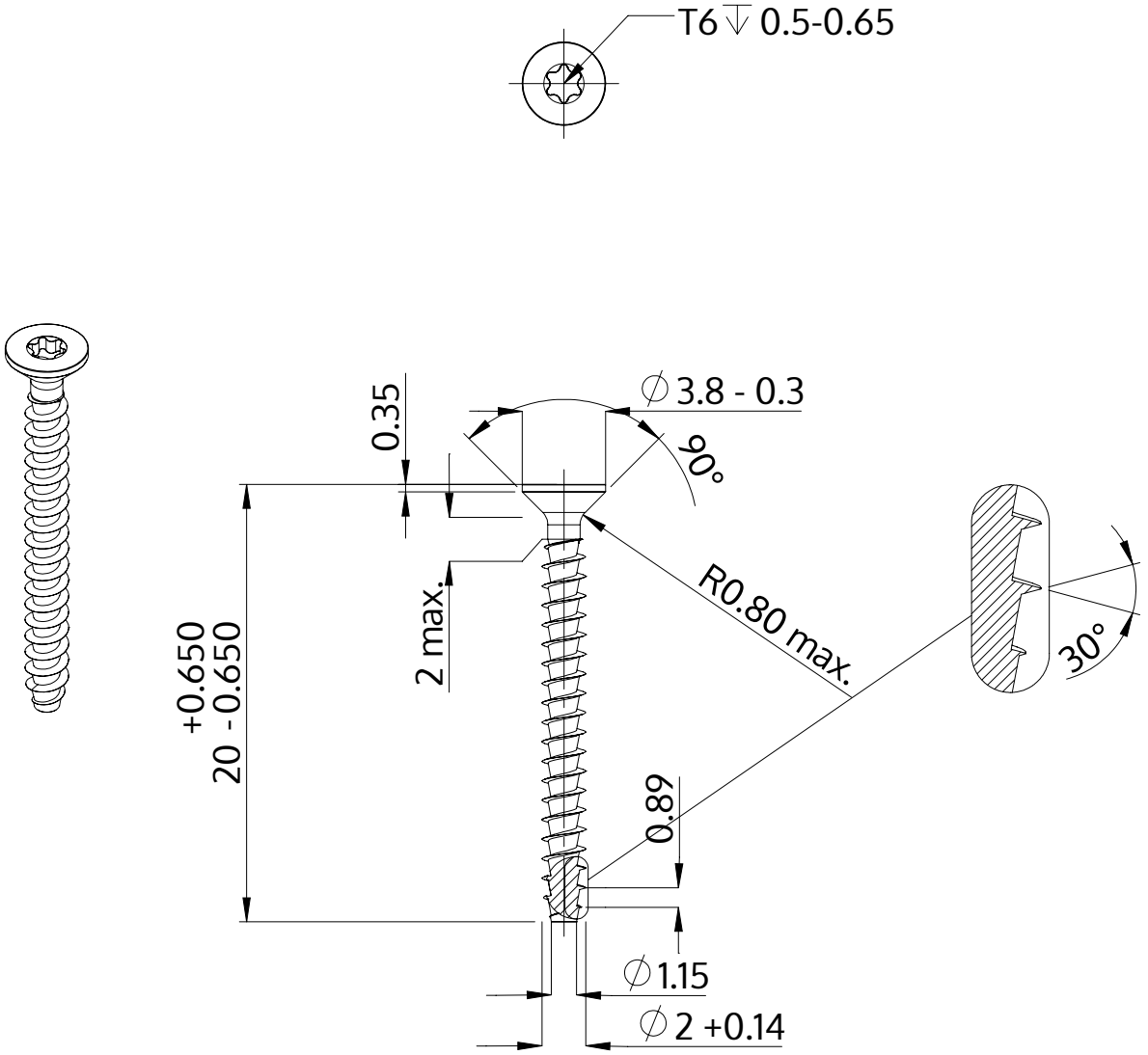

Opis	STP41A 2.0x20.0 - T6
Materiał	Stal szlachetna A2
Powierzchnia	Prosta, bejcowana i pasywowana
Waga	0.313 kg / 1000 sztuk

SCREWERK	**STP41A0200200E**	
Rysunek metryczny A4	Skala 3:1	2024-10