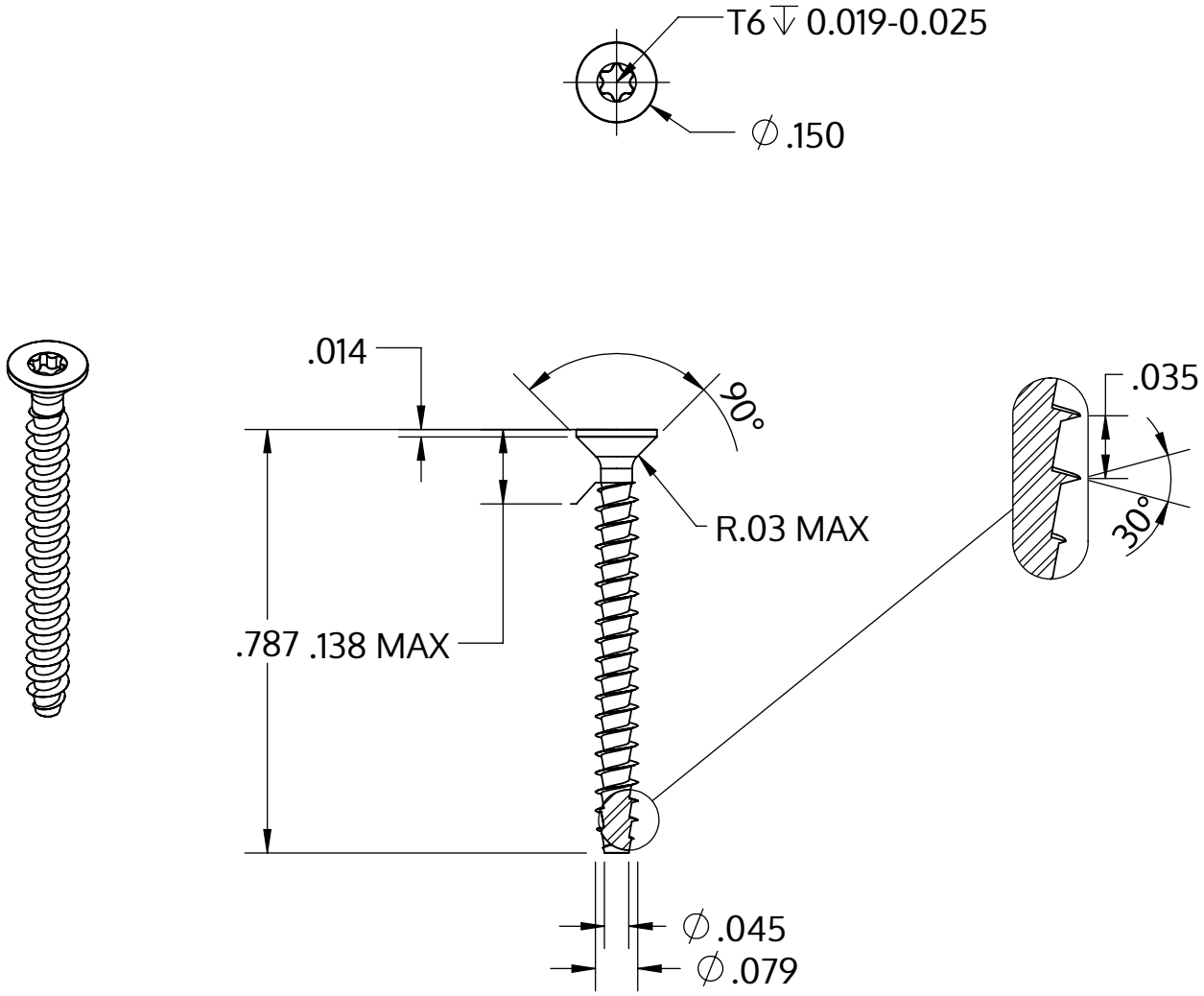

Metric size	M2 x 0.89 mm
US size (converted)	#1.5-28
	Tolerances [inch]
Length	+/- 0.025
Head diameter	+0 / -0.011
Head height	+/- 0.004
Thread diameter	+0.005 / -0

Описание	STP41A 2.0x20.0 - T6
Материал	неръждаема стомана A2
Повърхност	гланциран, полиран, пасиваран
Тегло	0.313 kg / 1000 Бройка

SCREWERK	**STP41A0200200E**	
_Zoll Zeichnung Größe A	Мащаб 3:1	2024-10