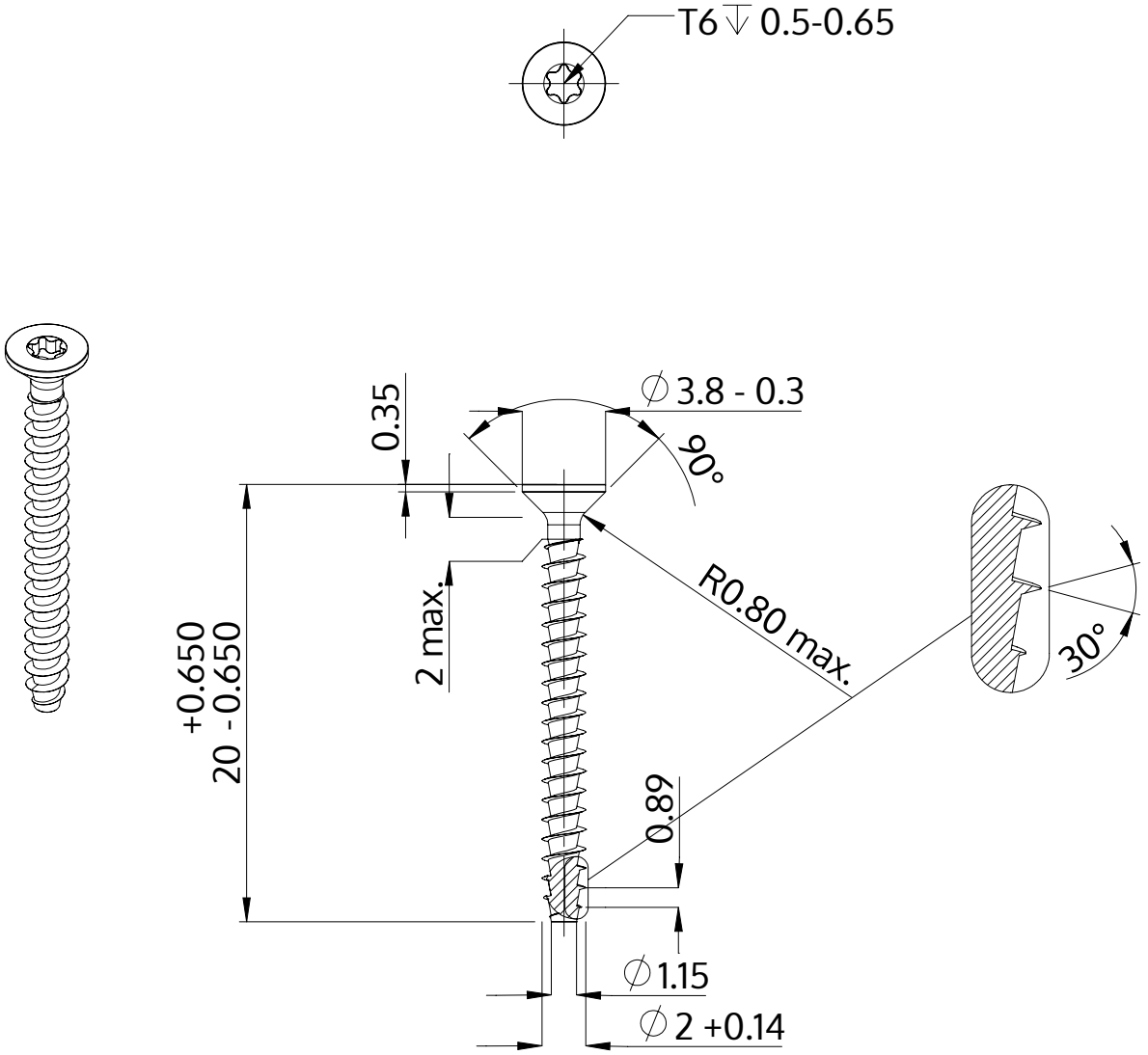

Описание	STP41A 2.0x20.0 - T6
Материал	неръждаема стомана A2
Повърхност	гланциран, полиран, пасиваран
Тегло	0.313 kg / 1000 Бройка

SCREWERK	**STP41A0200200E**	
Метричен дизайн A4	Мащаб 3:1	2024-10