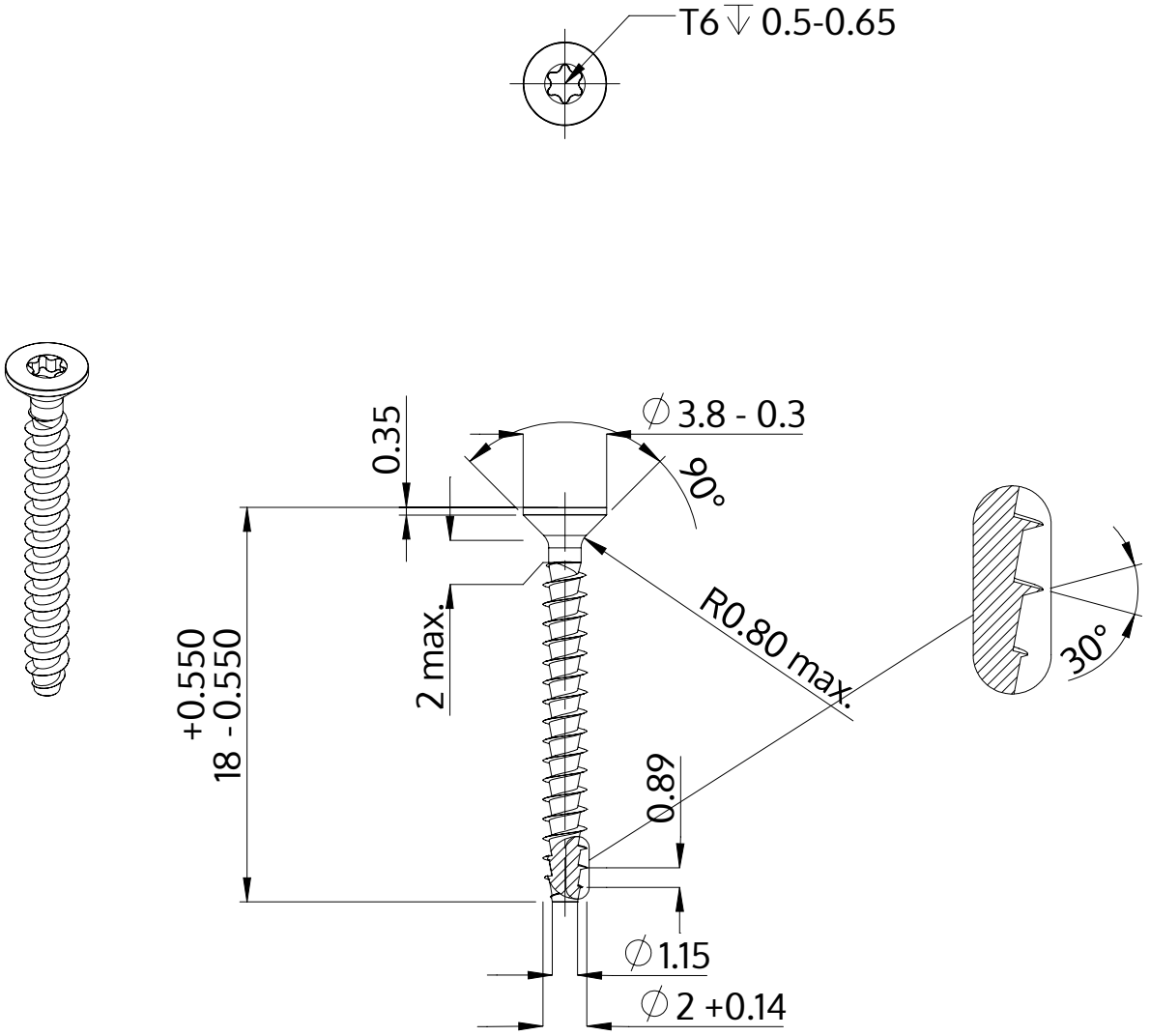

Описание	STP41A 2.0x18.0 - T6
Материал	Нержавеющая сталь A2
Поверхность	Светлый отжиг и пассивация
Вес	0.285 kg / 1000 Штука

SCREWERK	**STP41A0200180E**	
Метрический чертеж A4	Шкала None:1	2024-04