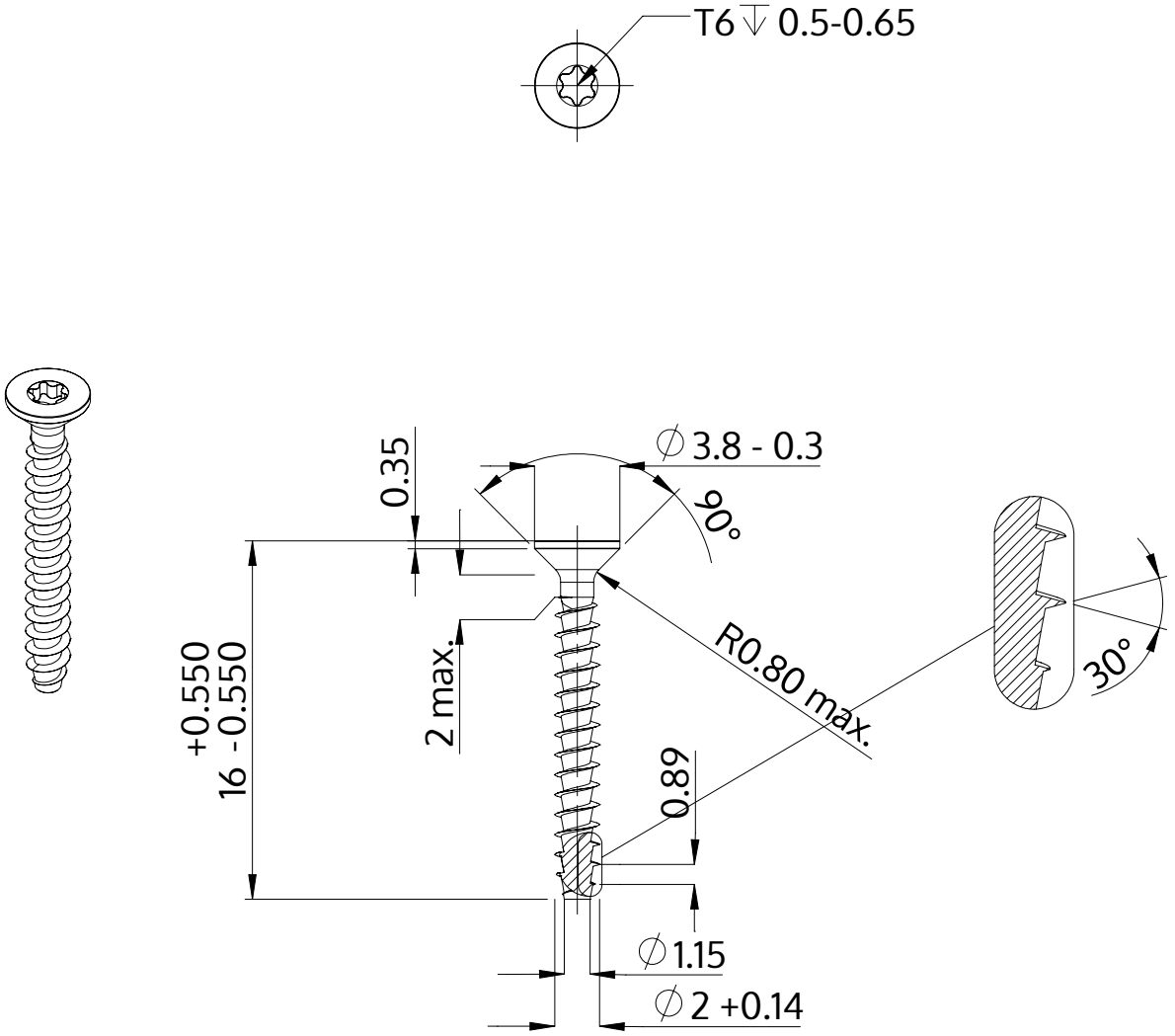

Beschrijving	STP41A 2.0x16.0 - T6
Materiaal	veredeld staal
Oppervlak	verzinkt 5-7 µm, getempert, blauw / transparant gepassiveerd
Gewicht	0.257 kg / 1000 stuk

SCREWERK	**STP41A0200160S**	
Metrische tekening A4	Schaal 3:1	2024-10