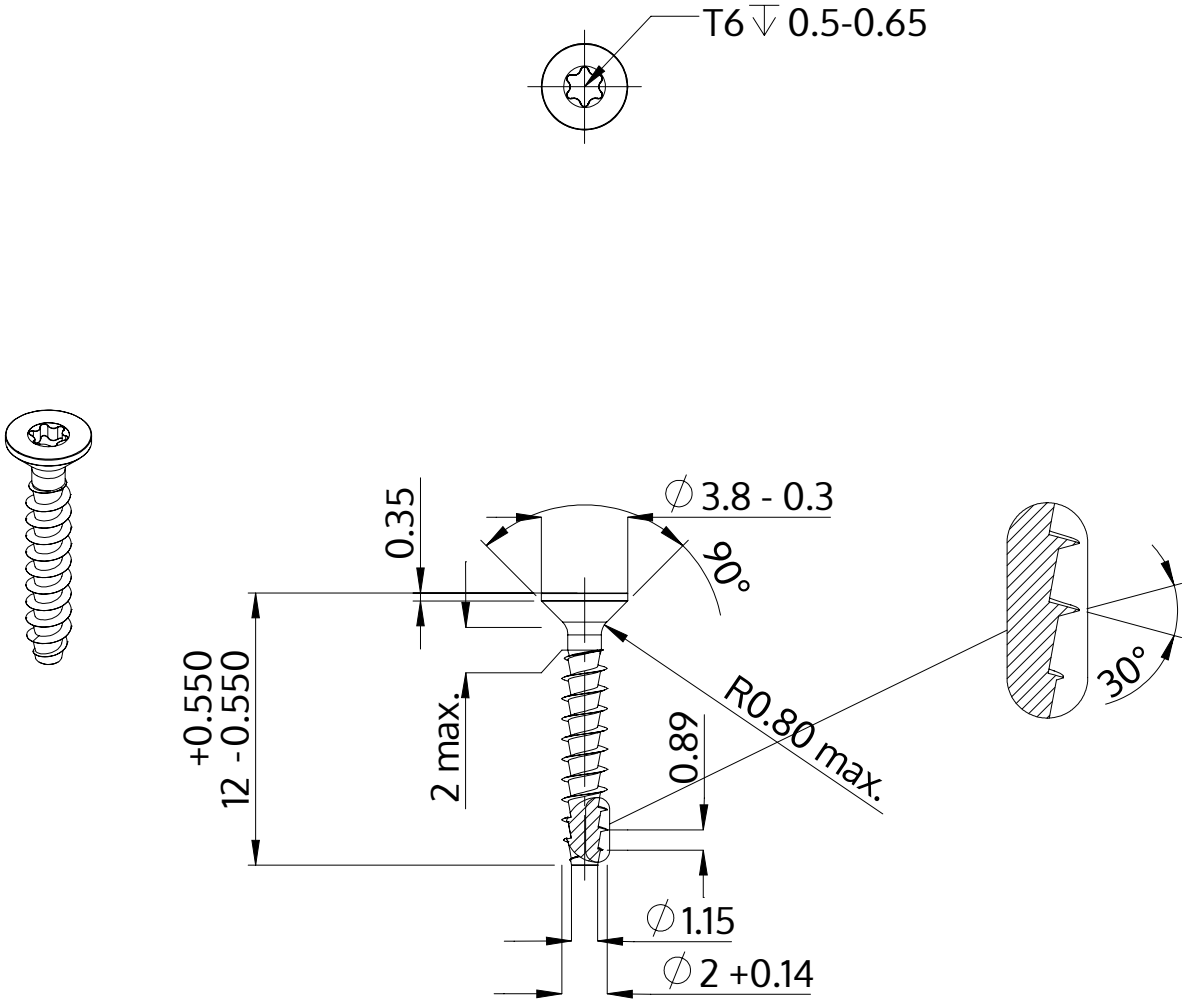

Açıklaması	STP41A 2.0x12.0 - T6
Malzeme	Çelik, sertleştirilmiş
Kaplama	galvanizli 5-7 µm, temperliö mavi / şeffaf pasifleştirilmiştir
Ağırlık	0.202 kg / 1000 Adet

SCREWERK	**STP41A0200120S**	
Metrik çizim A4	Ölçeklendirme 3:1	2024-10