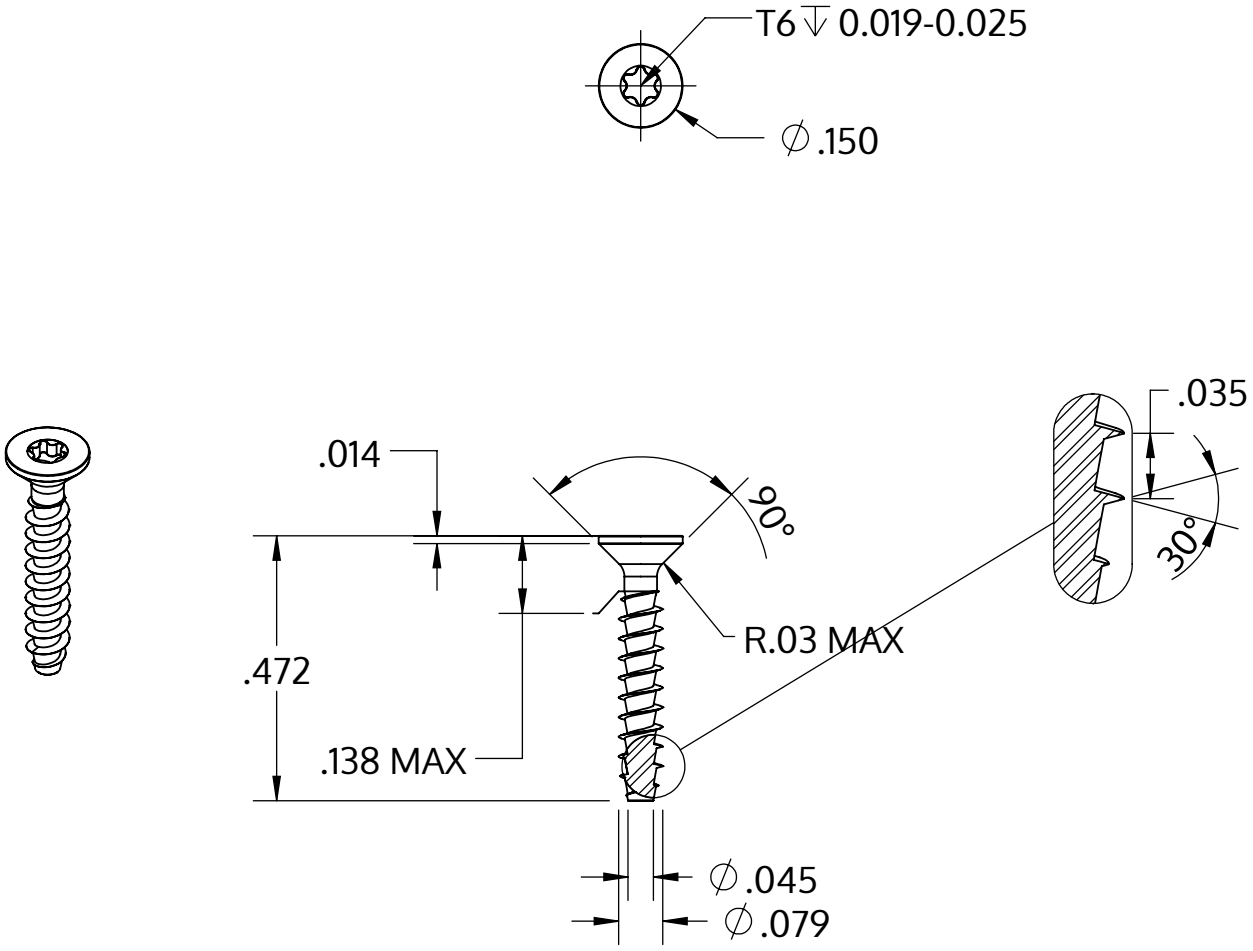

Metric size	M2 x 0.89 mm
US size (converted)	#1.5-28
	Tolerances [inch]
Length	+/- 0.021
Head diameter	+0 / -0.011
Head height	+/- 0.004
Thread diameter	+0.005 / -0

Açıklaması	STP41A 2.0x12.0 - T6
Malzeme	Çelik, sertleştirilmiş
Kaplama	galvanizli 5-7 µm, temperliö mavi / şeffaf pasifleştirilmiştir
Ağırlık	0.202 kg / 1000 Adet

SCREWERK	**STP41A0200120S**	
_Zoll Zeichnung Größe A	Ölçeklendirme 3:1	2024-10