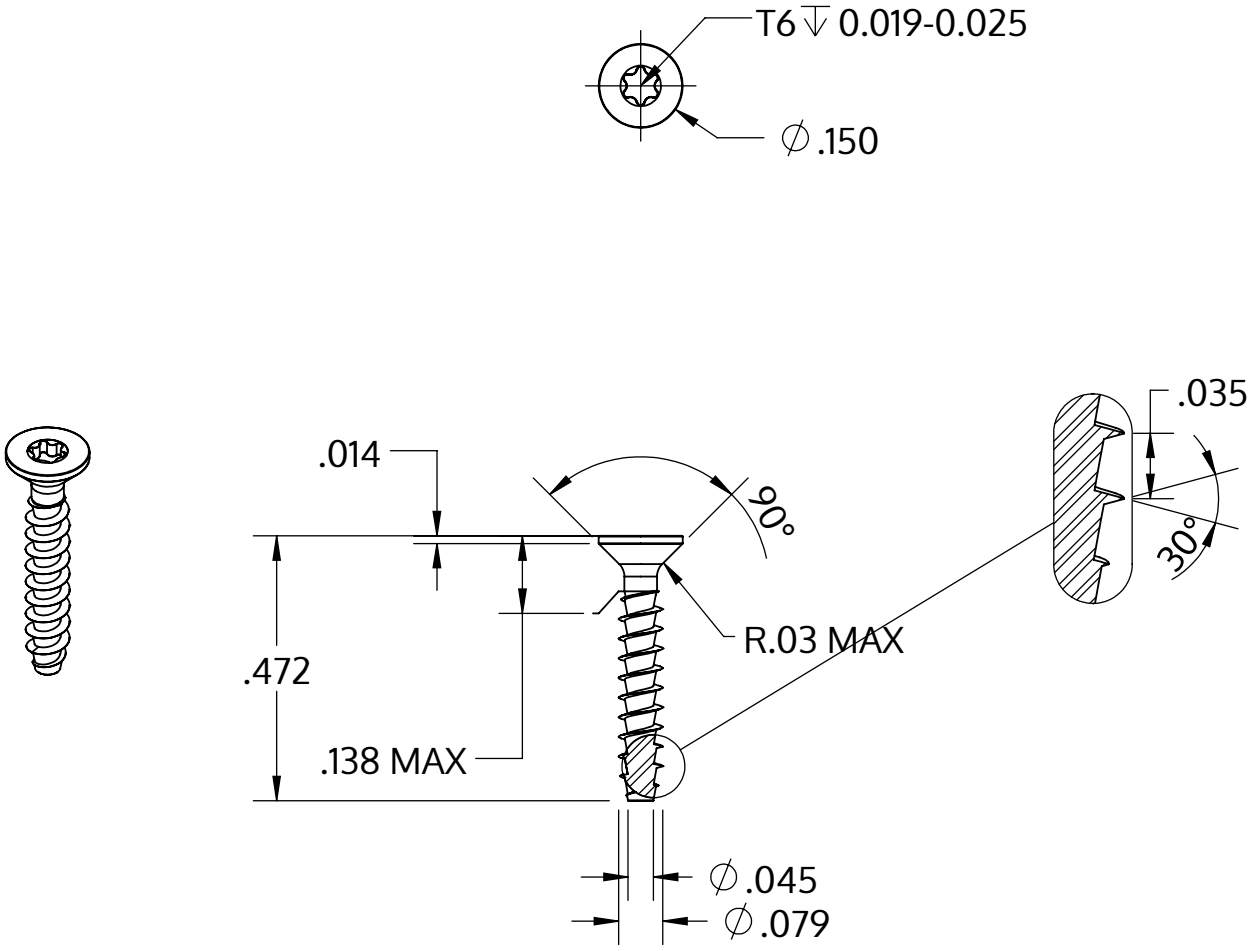

Metric size	M2 x 0.89 mm
US size (converted)	#1.5-28
	Tolerances [inch]
Length	+/- 0.021
Head diameter	+0 / -0.011
Head height	+/- 0.004
Thread diameter	+0.005 / -0

Beschreibung	STP41A 2.0x12.0 - T6
Werkstoff	Edelstahl A2
Oberfläche	blank, gebeizt und passiviert
Gewicht	0.202 kg / 1000 Stück

SCREWERK	**STP41A0200120E**	
Zoll Zeichnung Größe A	Skalierung 3:1	2024-10