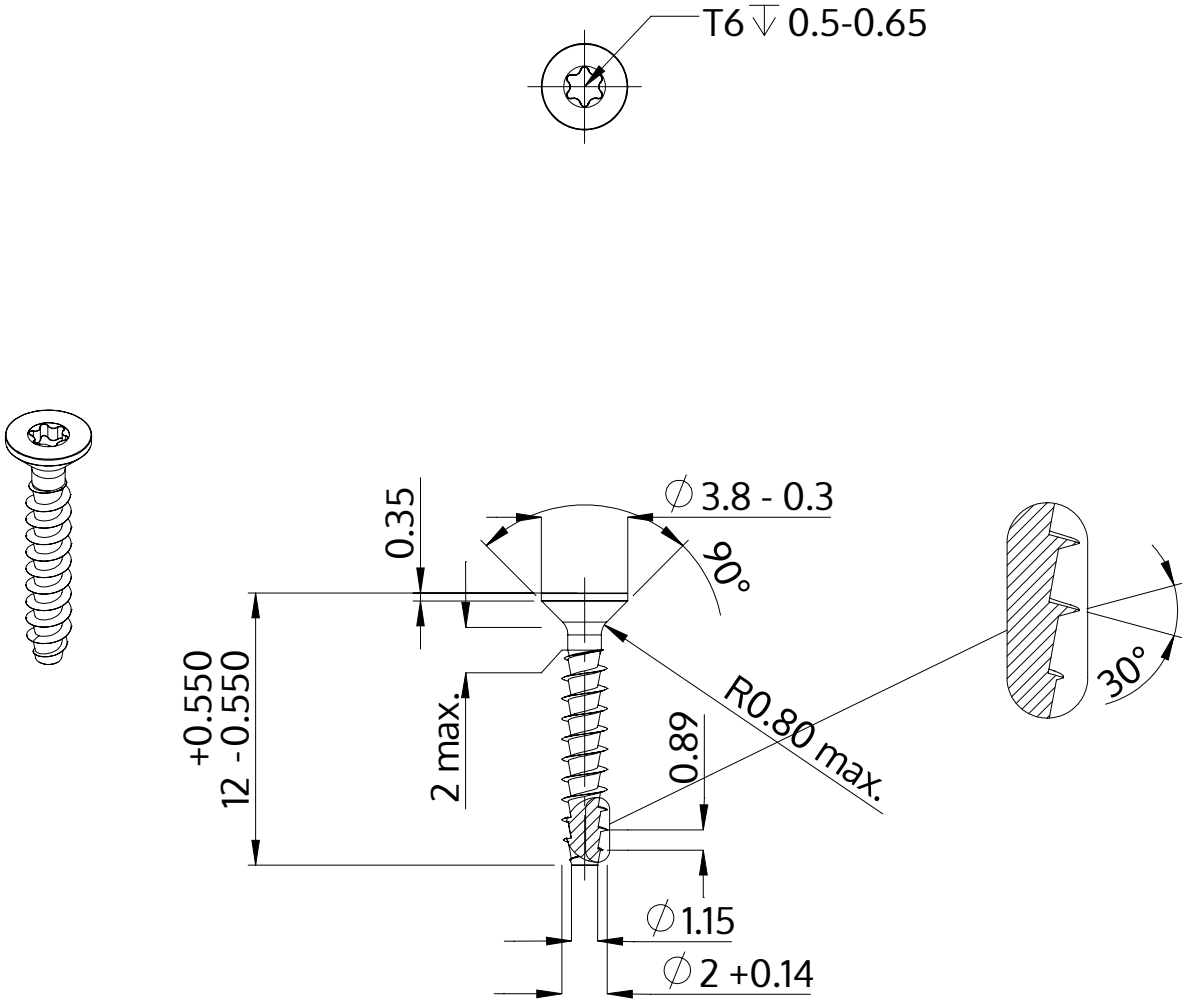

Beschreibung	STP41A 2.0x12.0 - T6
Werkstoff	Edelstahl A2
Oberfläche	blank, gebeizt und passiviert
Gewicht	0.202 kg / 1000 Stück

SCREWERK	**STP41A0200120E**	
Metrische Zeichnung A4	Skalierung 3:1	2024-10