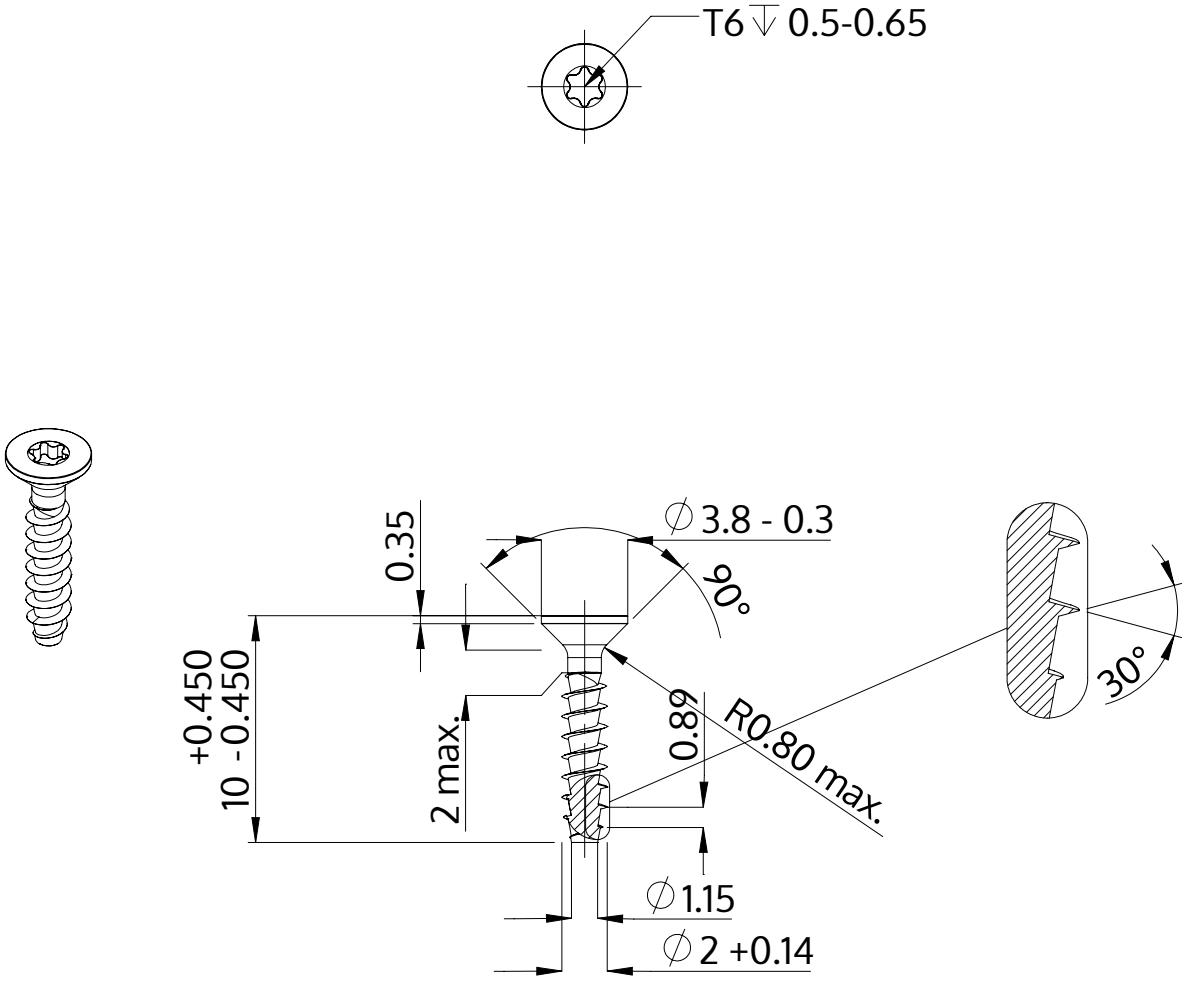

Opis	STP41A 2.0x10.0 - T6
Materiał	Stal, hartowana
Powierzchnia	Ocynkowana 5-7 µm, temperowana, pasywowana na niebiesko
Waga	0.174 kg / 1000 sztuk

SCREWERK	**STP41A0200100S**	
Rysunek metryczny A4	Skala 3:1	2024-10