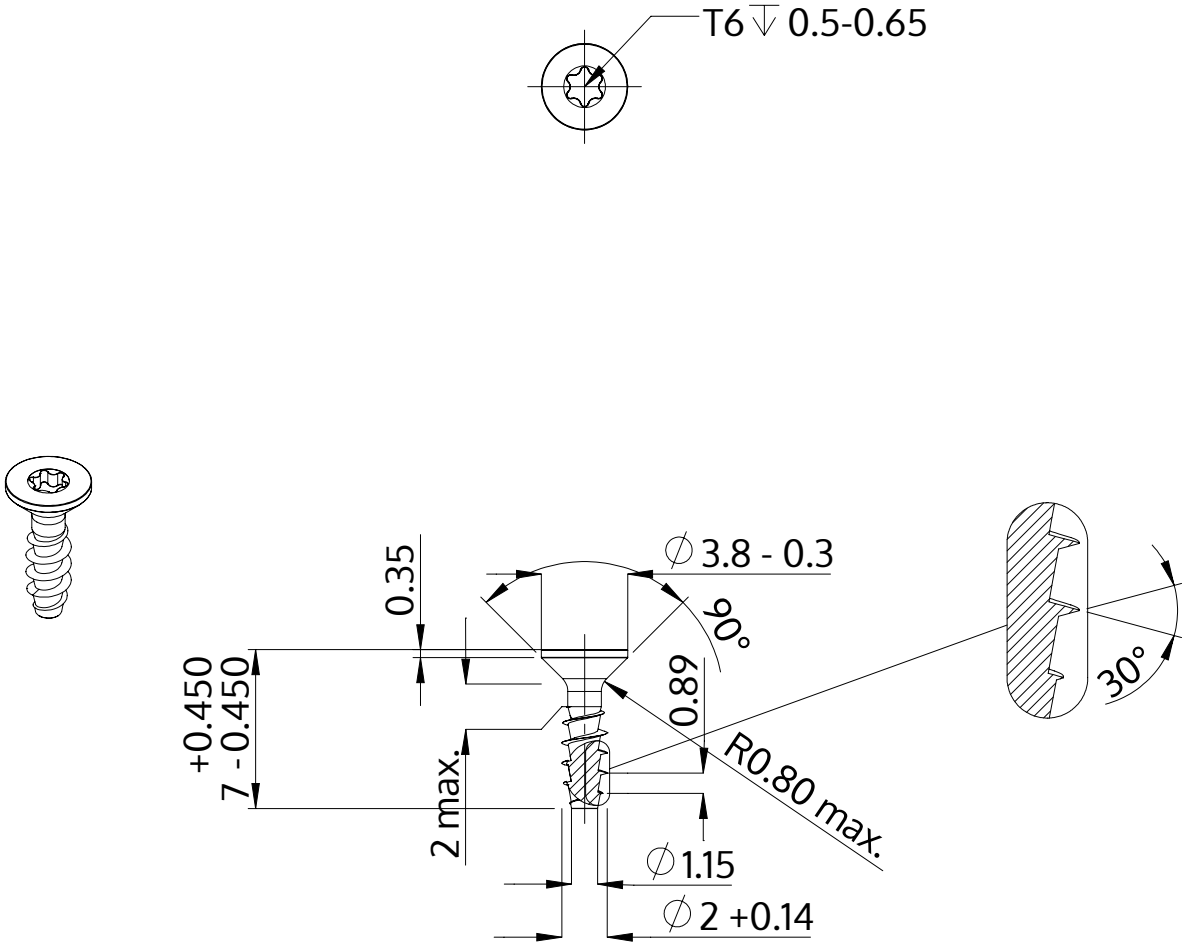

Descrição	STP41A 2.0x7.0 - T6
Material	inox A2
Superfície	Decapado e passivado
Peso	0.132 kg / 1000 peças

SCREWERK	**STP41A0200070E**	
Desenho Métrico A4	Escala 3:1	2024-10