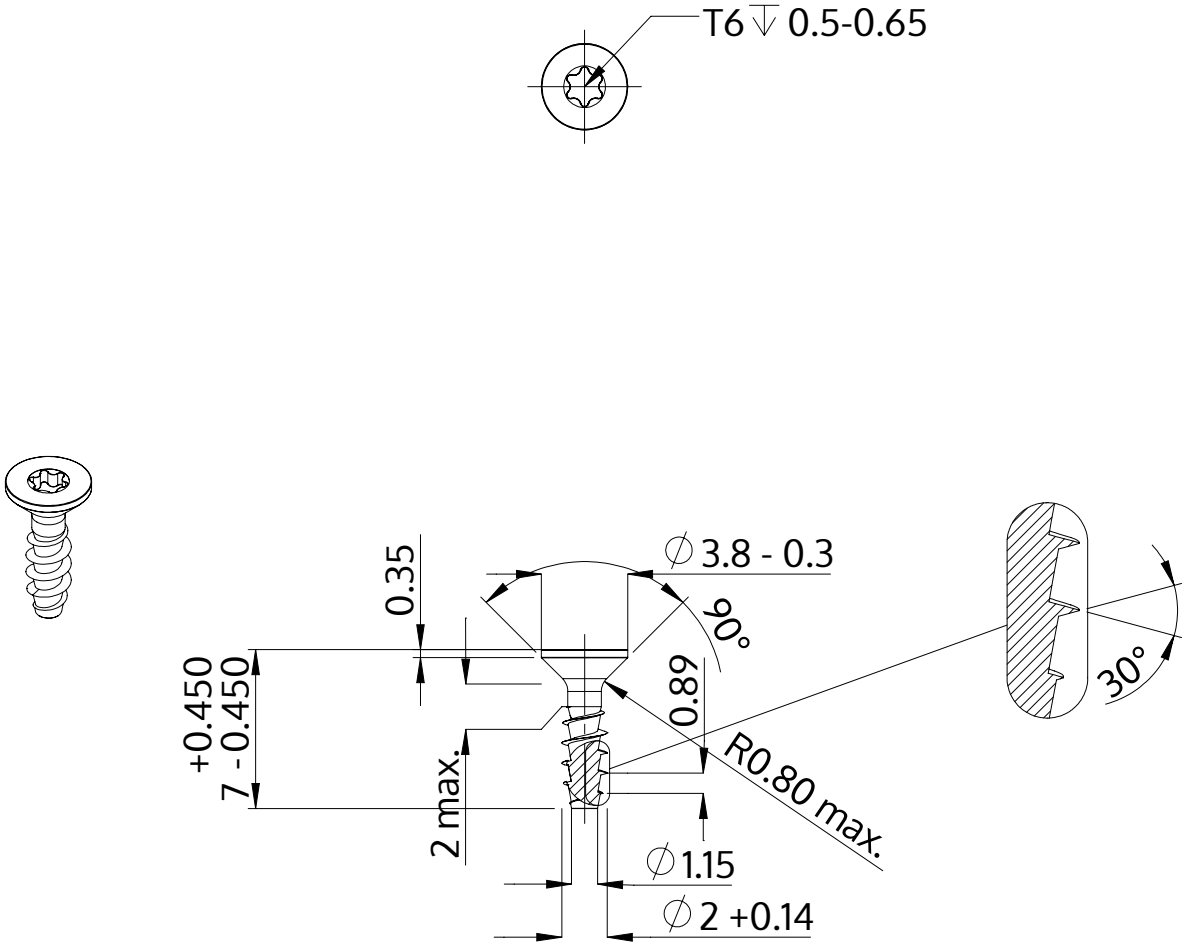

Descripción	STP41A 2.0x7.0 - T6
Material	Acero Inoxidable A2
Superficie	Laminado brillante, barnizado y pasivado
Peso	0.132 kg / 1000 Piezas

SCREWERK	**STP41A0200070E**	
Diseño métrico	Escalada None:1	2024-04