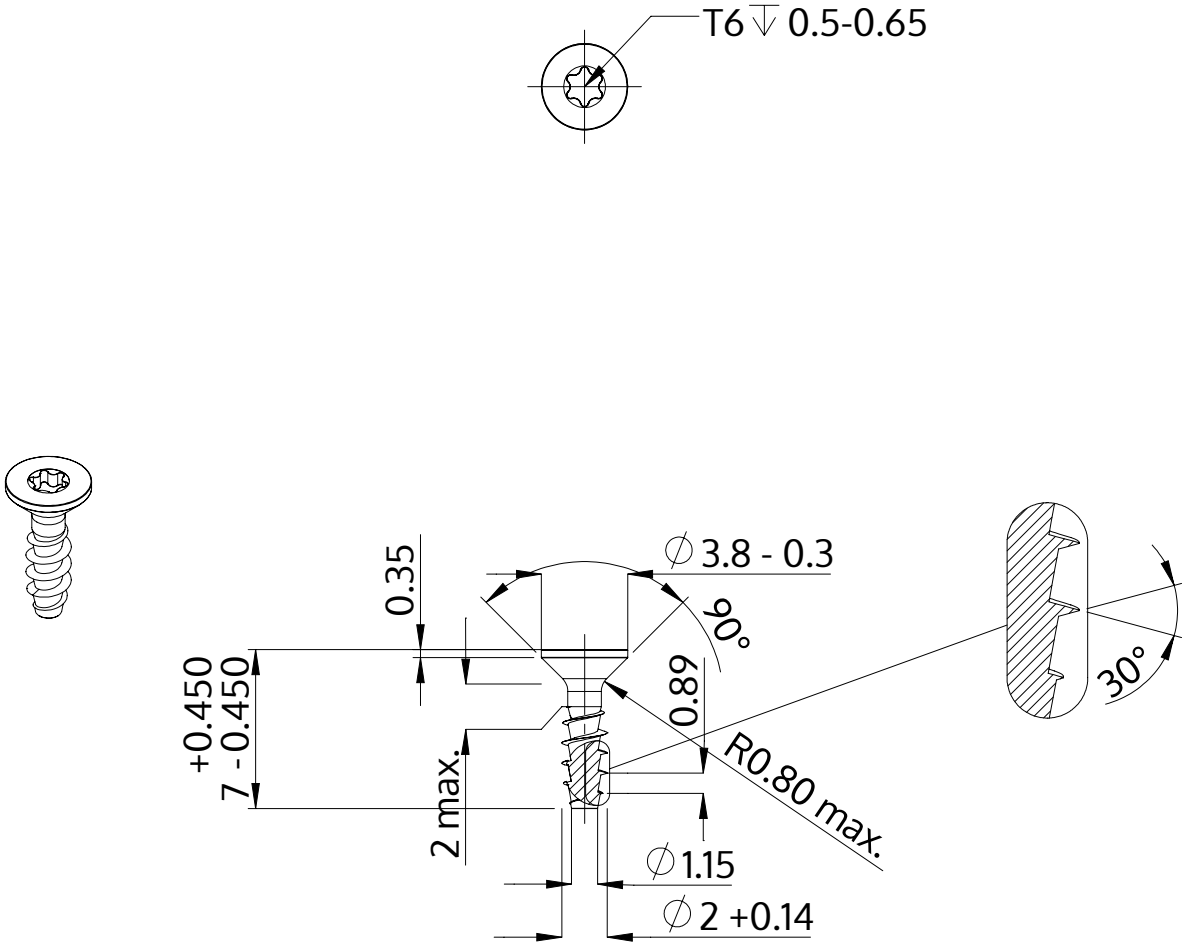

Beskrivelse	STP41A 2.0x7.0 - T6
Materiale	Ædelstål A2
Overflade	blank, bejdset og passiveret
Vægt	0.132 kg / 1000 stykke

SCREWERK	**STP41A0200070E**	
Metrisk tegning A4	Skalering 3:1	2024-10